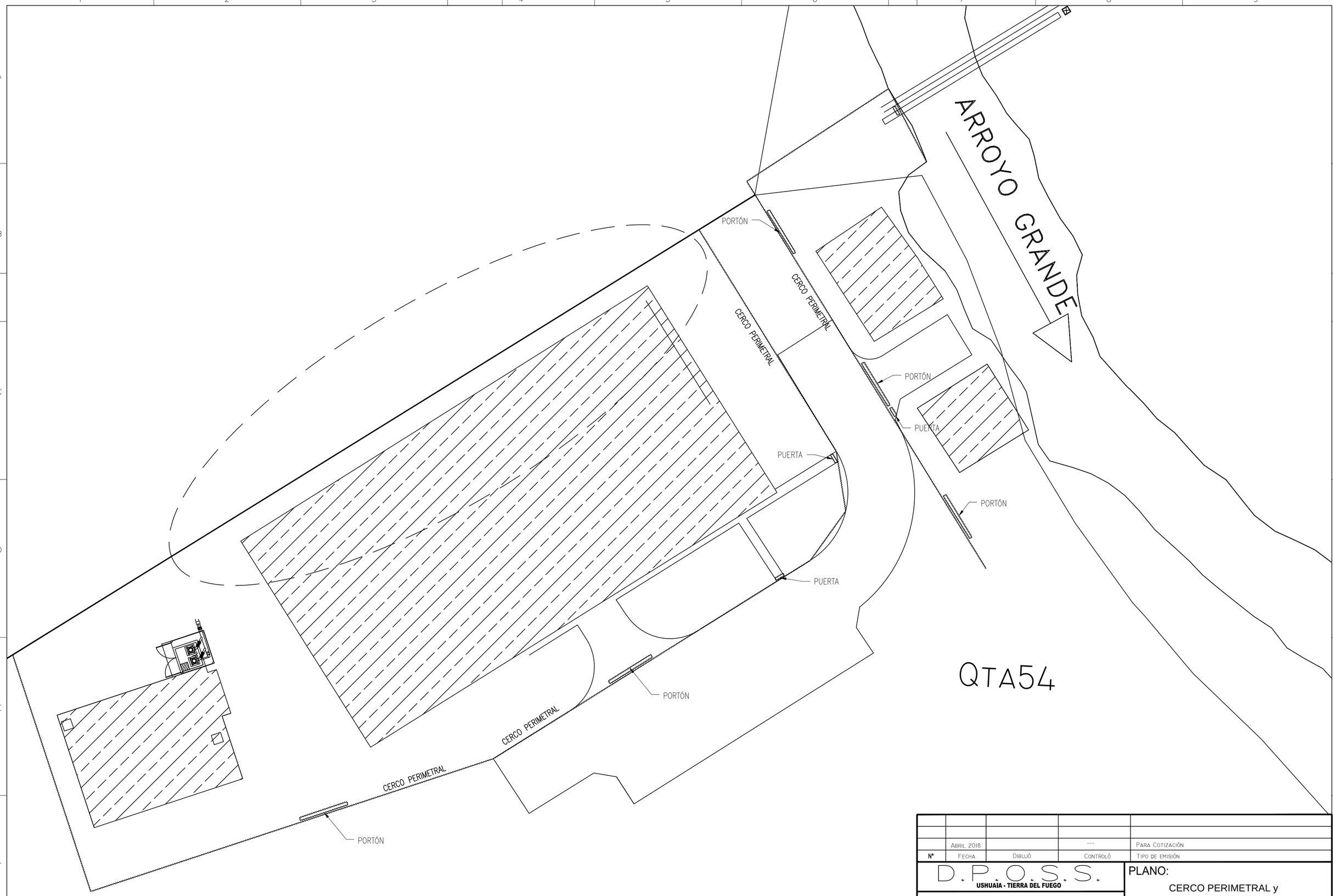

	ABRIL 2018		---	PARA COTIZACIÓN
N°	FECHA	DIBUJÓ	CONTROLÓ	TIPO DE EMISIÓN

D.P.O.S.S.
USHUAIA - TIERRA DEL FUEGO

OBRA: "TRABAJOS VARIOS
EN
PLANTAS POTABILIZADORAS
Nº2 Y Nº3 - USHUAIA - TDF"

PLANO:
CERCO PERIMETRAL y
PORTONES Planta Nº3
PLANTA GENERAL
(esquemático)

ESCALA VARIAS | PLANO: PG-0200-17

DWG:

A2
420x594mm

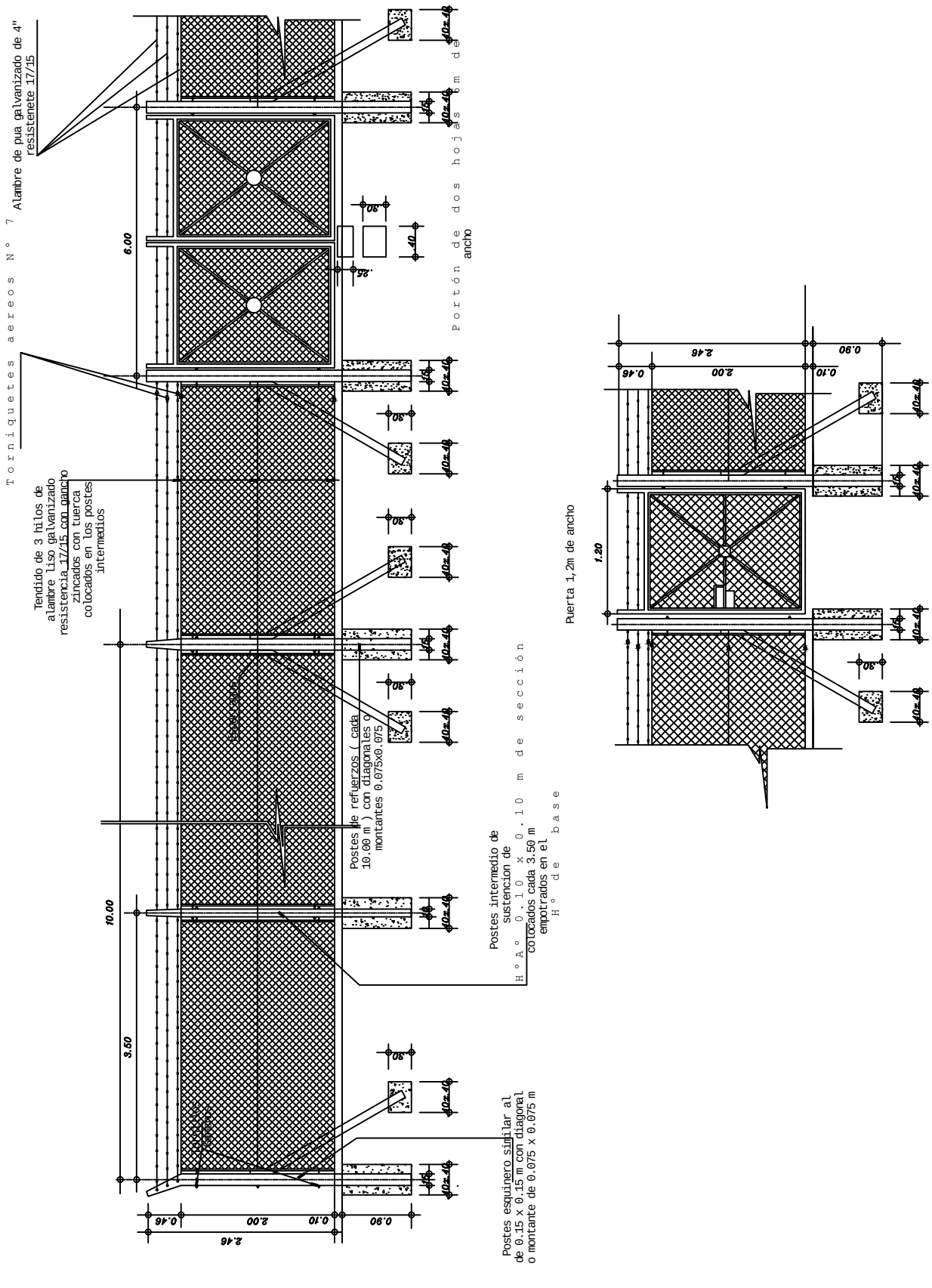

D.P.O.S.S.

USHUAIA - TIERRA DEL FUEGO

OBRA: "TRABAJOS VARIOS EN PLANTAS POTABILIZADORAS Nº2 Y Nº3 - USHUAIA - TDF"

Plano:

CERCO PERIMETRAL - DETALLE CONSTRUCTIVO

Fecha:	Escala:	Plano N°:
ABRIL 2018	S/E	PG-0201-17

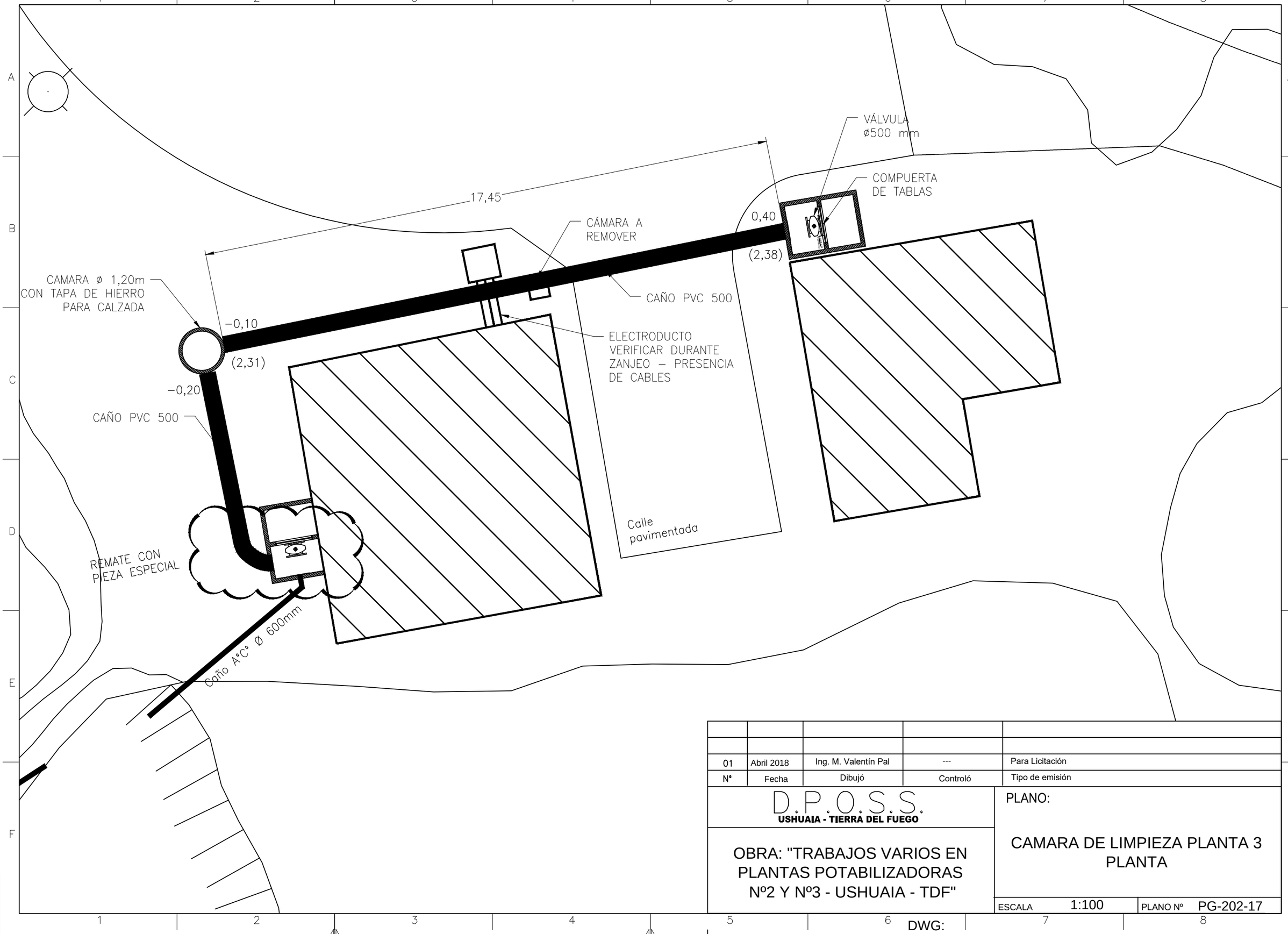

01	Abril 2018	Ing. M. Valentín Pal	---	Para Licitación
N°	Fecha	Dibujó	Controló	Tipo de emisión

D.P.O.S.S.
USHUAIA - TIERRA DEL FUEGO

OBRA: "TRABAJOS VARIOS EN PLANTAS POTABILIZADORAS Nº2 Y Nº3 - USHUAIA - TDF"

PLANO:

CAMARA DE LIMPIEZA PLANTA 3
PLANTA

ESCALA 1:100

PLANO Nº PG-202-17

DWG:

A3
297x420mm

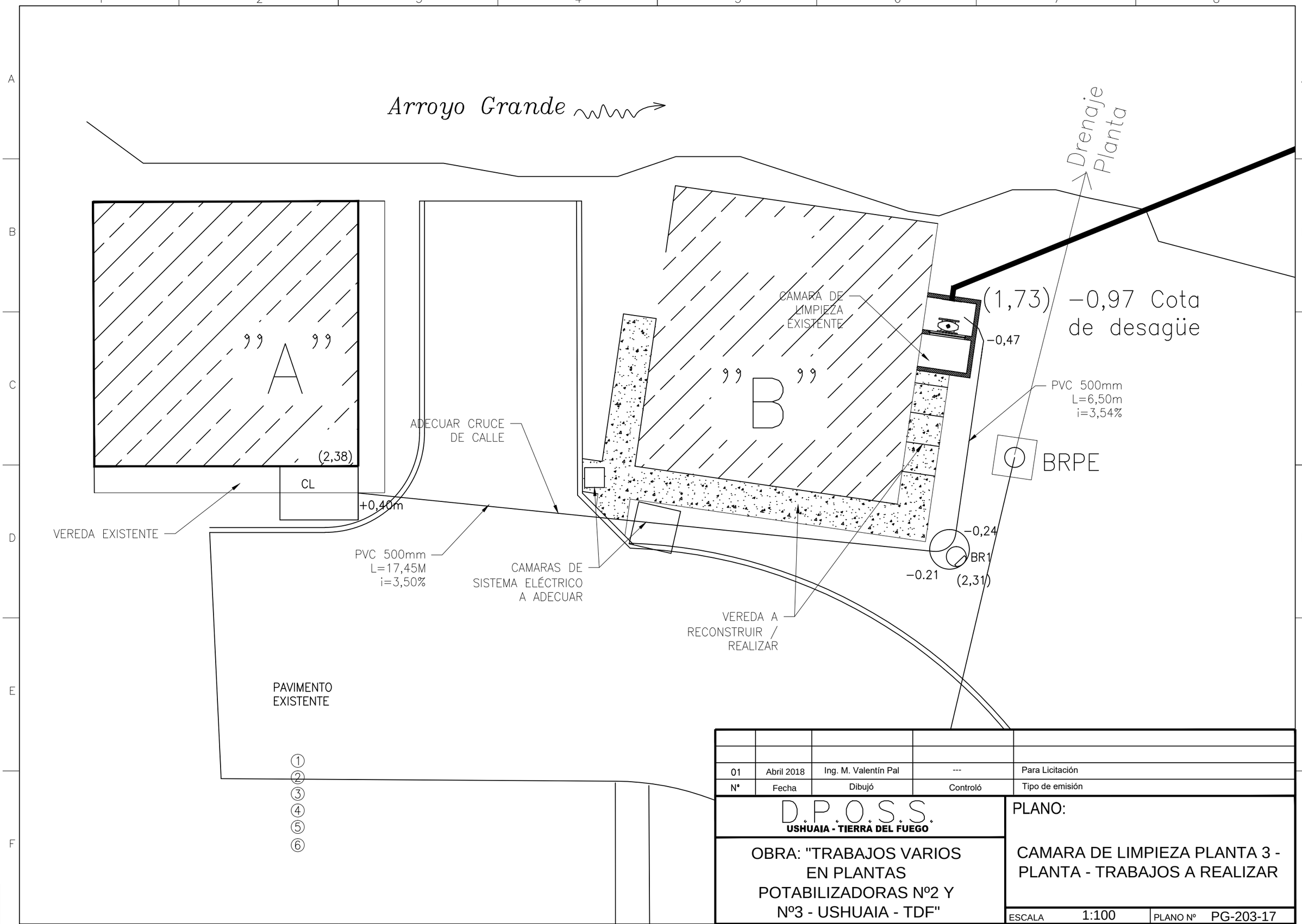

01	Abril 2018	Ing. M. Valentín Pal	---	Para Licitación
Nº	Fecha	Dibujó	Controló	Tipo de emisión

D.P.O.S.S.
USHUAIA - TIERRA DEL FUEGO

OBRA: "TRABAJOS VARIOS EN PLANTAS POTABILIZADORAS Nº2 Y Nº3 - USHUAIA - TDF"

PLANO:

CAMARA DE LIMPIEZA PLANTA 3 - PLANTA - TRABAJOS A REALIZAR

ESCALA 1:100 PLANO Nº PG-203-17

DWG:

A3
297x420mm

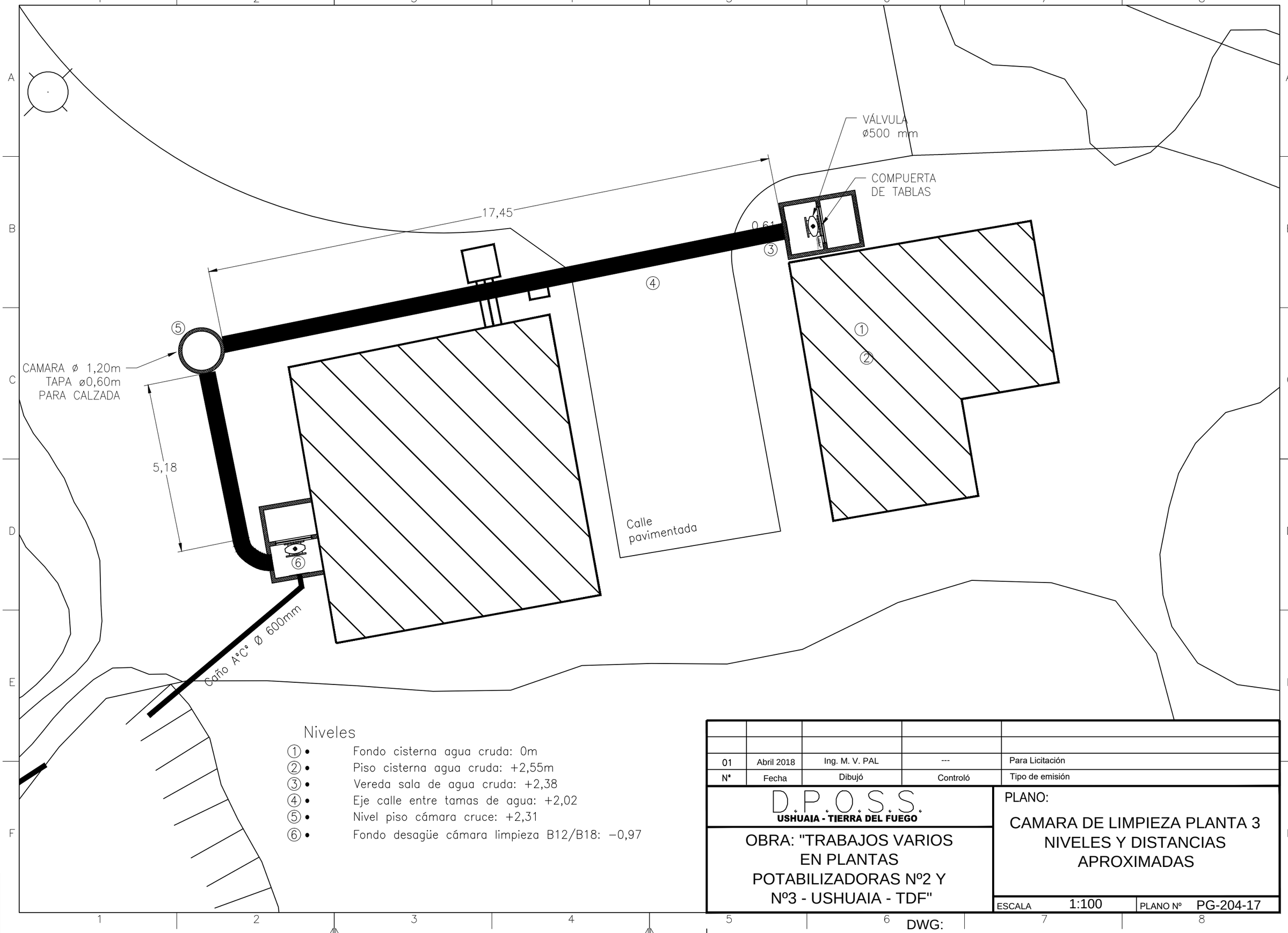

Niveles

- ① • Fondo cisterna agua cruda: 0m
- ② • Piso cisterna agua cruda: +2,55m
- ③ • Vereda sala de agua cruda: +2,38
- ④ • Eje calle entre tamas de agua: +2,02
- ⑤ • Nivel piso cámara cruce: +2,31
- ⑥ • Fondo desagüe cámara limpieza B12/B18: −0,97

01	Abril 2018	Ing. M. V. PAL	---	Para Licitación
N°	Fecha	Dibujó	Controló	Tipo de emisión

D.P.O.S.S.
USHUAIA - TIERRA DEL FUEGO

OBRA: "TRABAJOS VARIOS EN PLANTAS POTABILIZADORAS Nº2 Y Nº3 - USHUAIA - TDF"

PLANO:

CAMARA DE LIMPIEZA PLANTA 3
NIVELES Y DISTANCIAS APROXIMADAS

ESCALA 1:100 | PLANO Nº PG-204-17

DWG:

A3
297x420mm

VISTA DE PLANTA

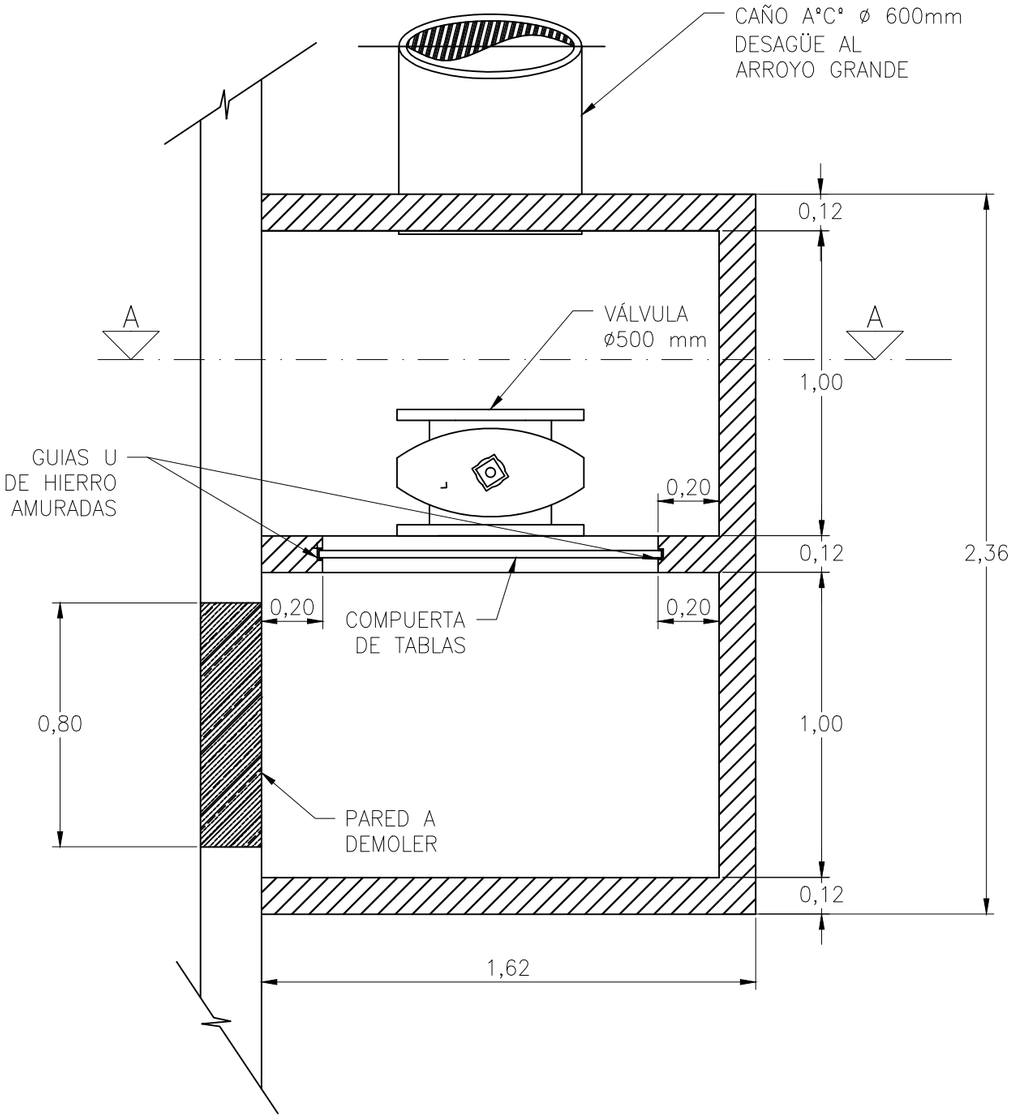

CORTE A–A

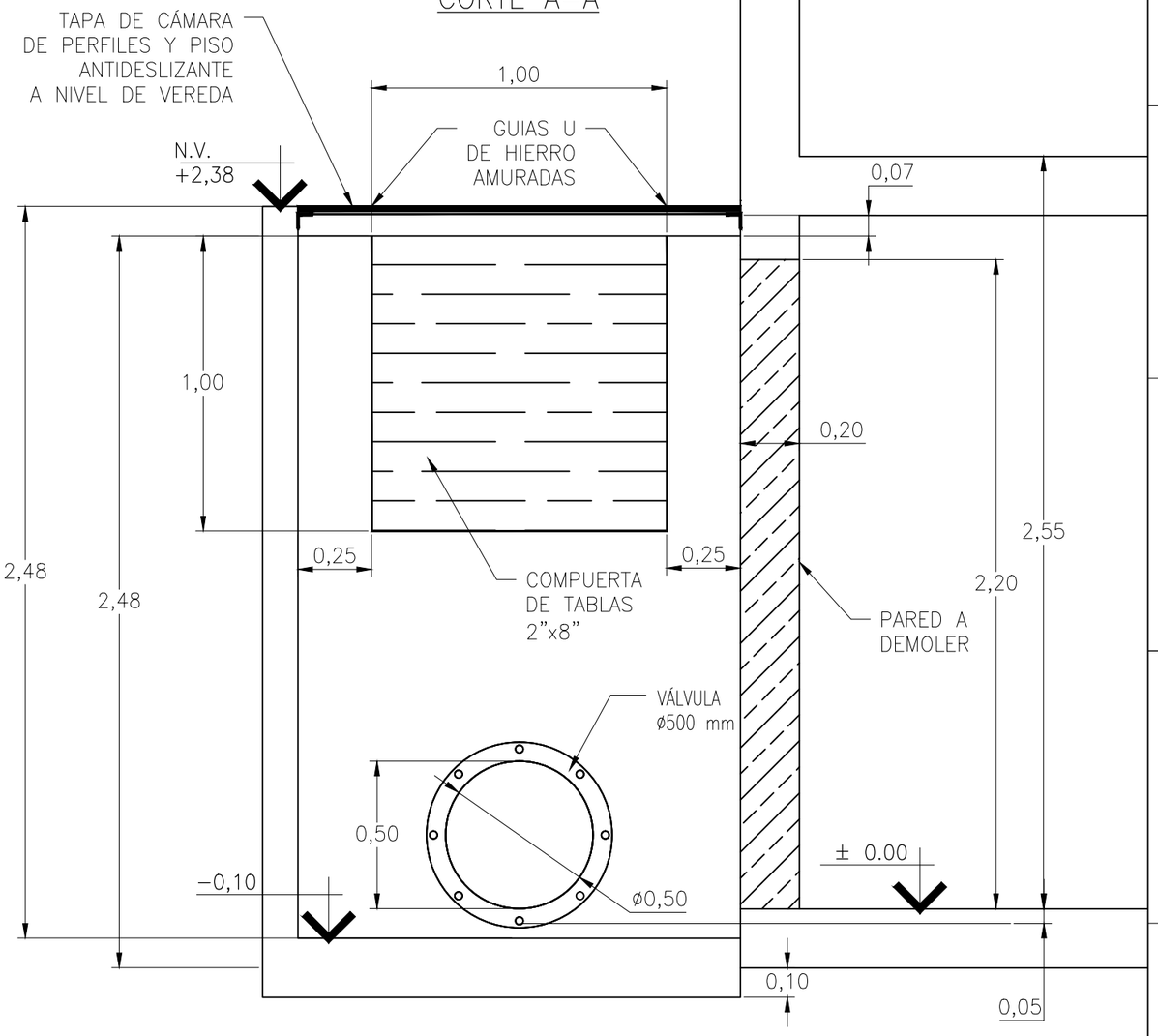

01	Abril 2018	Ing. M. Valentín Pal	---	Para Licitación
N°	Fecha	Dibujó	Controló	Tipo de emisión

D.P.O.S.S.
USHUAIA - TIERRA DEL FUEGO

OBRA: "TRABAJOS VARIOS EN PLANTAS POTABILIZADORAS Nº2 Y Nº3 - USHUAIA - TDF"

PLANO:

CAMARA DE LIMPIEZA PLANTA 3 - AGUA CRUDA.
PLANTA Y CORTE.

ESCALA 1:100

PLANO Nº PG-205-17

DWG:

A3
297x420mm

Cañería Expoxi con grampas sujeción tipo Olmar c/1m

TUBO RADIANTE L=3,44m 10.000 Kcal/h

Zinguería Chapa Galvanizada

TUBO RADIANTE L=6,44m 19.700 Kcal/h

Cañería Expoxi 1 m de Tapada Cama de Arena Protección Mecánica de Adoquines y Malla de Advertencia

Adecuación Térmica Para Puertas Existentes

FanCoil 7.000 Kcal/h

Revestimiento para Foso

Distribuidor de Agua para Calefación

Puertas a Colocar

Radiador 5 Cuerpos

Cocina a Reemplazar

Caldera 32.000 Kcal/h Tiro Balanceado

Cañería Expoxi 0,6 m de Tapada Cama de Arena Malla de Advertencia

Nicho Existentente Puertas a Colocar

Regulador a Reemplazar 20 m3/h

ESQUEMA DE CONEXIÓN

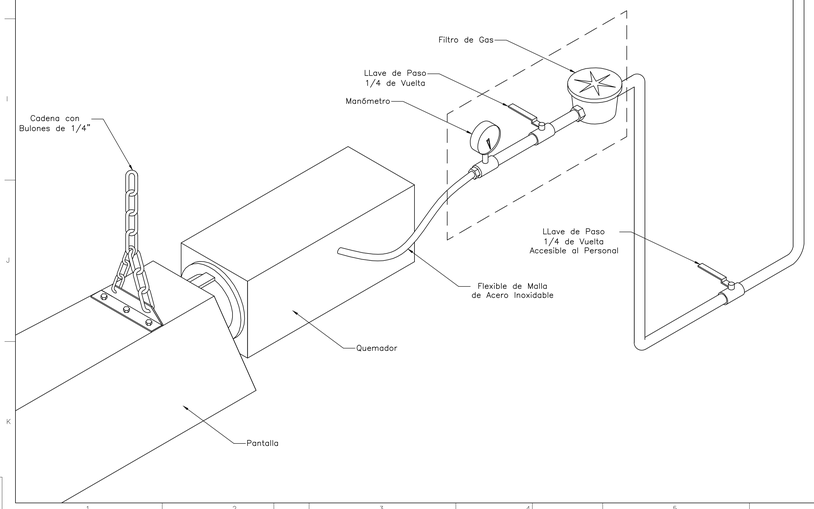

DISTANCIAS MINIMAS A MATERIALES COMBUSTIBLES

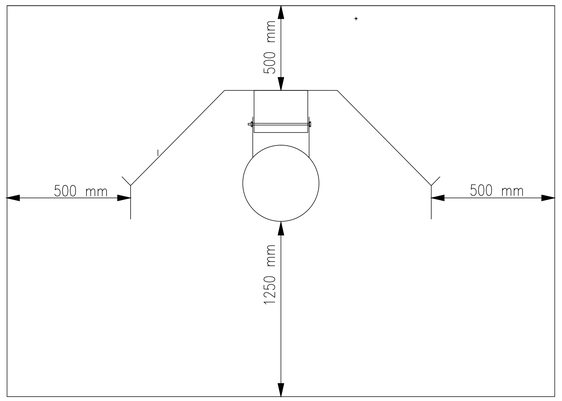

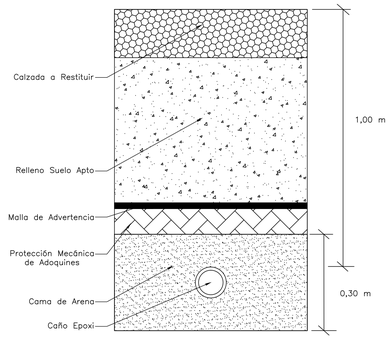

LOS DUCTOS DE CHAPA GALVANIZADA DESTINADOS A EVACUAR LOS GASES DE LA COMBUSTION SERÁN DISPUESTOS DE FORMA HORIZONTAL O VERTICAL DE ACUERDO A LOS REQUERIMIENTOS DEL ARTEFACTO Y A LA REGLAMENTACIÓN DEL ENTE REGULADOR CORREPONDIENTE, REMATANDO CON EL SOMBRERETE QUE CADA CASO REQUIERA.
PARA CUALQUIERA DE LOS DOS CASOS SE DEBERÁ SELLAR LA ABERTURA QUE SE EJECECUTÓ EVITANDO FILTRACIONES DE AIRE Y AGUA.
VERIFICAR EXISTENCIA Y TAMAÑO DE REJILLAS DE VENTILACIÓN ACORDE A REGLAMENTACIONES DEL ENTE.

Nº	Fecha	Ejecutó	Controló	Modificación
01	Abril 2018	Ing. Nicolás E. Fabbro	----	Para Licitación

DPOSS
USHUAIA - TIERRA DEL FUEGO

PLANO:

OBRA: "TRABAJOS VARIOS EN PLANTAS POTABILIZADORAS Nº2 Y Nº3 - USHUAIA - TDF"

GAS Y CALEFACCIÓN PLANTA Nº 3 ARREGLO GENERAL

ESCALA S/E PLANO Nº PG-0206-17

DWG:

A0 841x1189mm

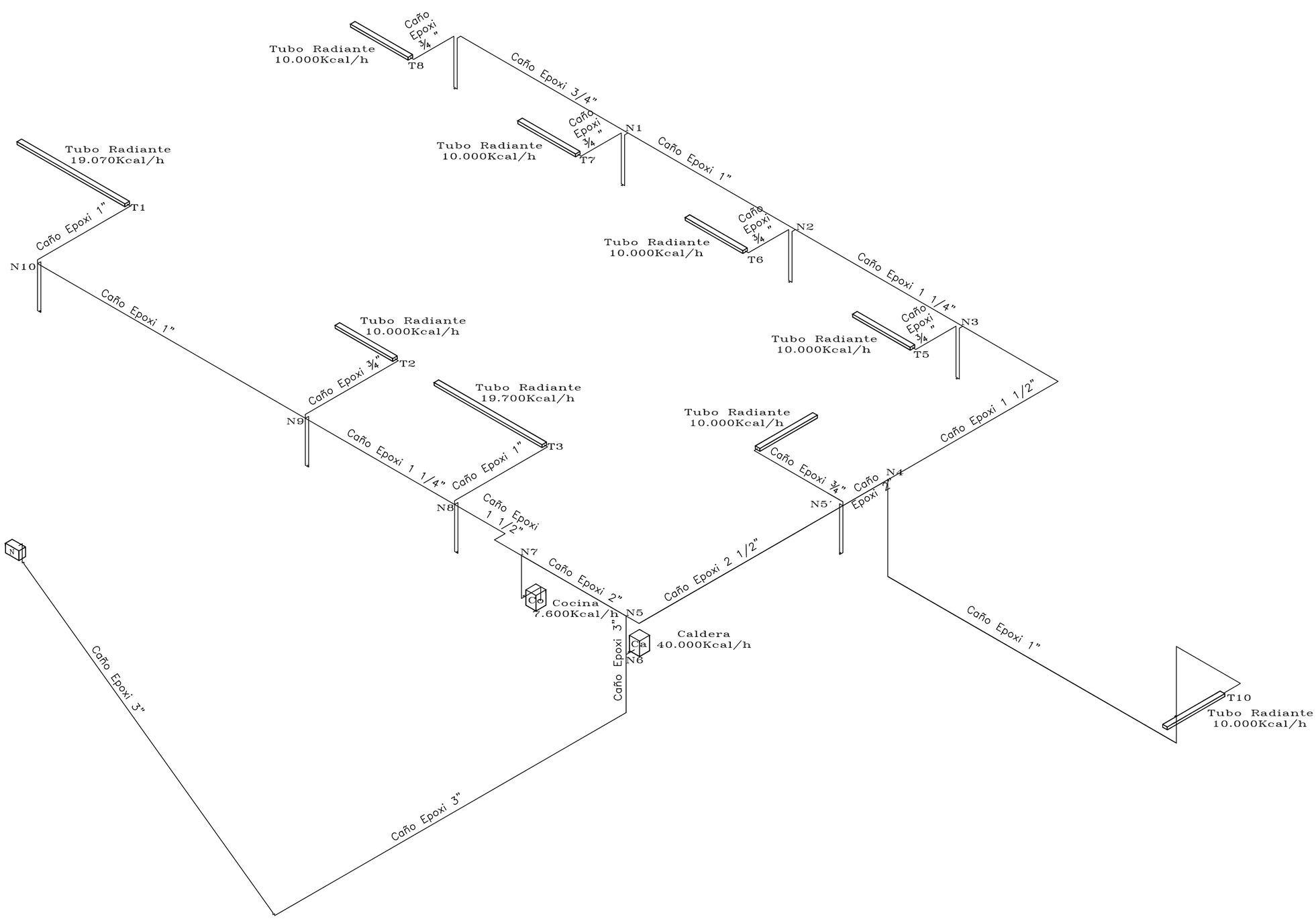

01	Abril 2018	Ing. Nicolás E. Fabbro	---	Emisión Preliminar
N°	Fecha	Ejecutó	Controló	Modificación

D.P.O.S.S.
USHUAIA - TIERRA DEL FUEGO

OBRA: "TRABAJOS VARIOS EN PLANTAS POTABILIZADORAS Nº2 Y Nº3 - USHUAIA - TDF"

PLANO:

GAS Y CALEFACCIÓN PLANTA Nº 3
ISOMETRICO

ESCALA S/E | PLANO Nº PG-0207-17

DWG:

A2
420x594mm

TRAMO	Longitud Real [m]	Longitud Equivalente [m]	Longitud de Cálculo [m]	Q [m3/h]	Diametro Inicial [mm]	Diametro Definitivo [mm]	Diametro Adoptado [mm]
T8 - N1	120	28.83	148.83	1.075	19	19	19
N1 - T7	110	26.88	136.88	1.075	19	19	19
N1 - N2	120	28.83	148.83	2.151	25	25	25
N2 -T6	100	27.99	127.99	1.075	19	19	19
N2 - N3	120	28.83	148.83	3.226	32	32	32
N3 - T5	90	22.63	112.63	1.075	19	19	19
N3 - N4	120	28.83	148.83	4.301	32	38	38
N4 - N5´	120	28.83	148.83	5.376	38	38	51
N5´ - N5	120	28.83	148.83	6.452	38	51	63
N4 - T4	71.44	27.03	98.47	1.075	19	19	19
N5 - N6	120	28.83	148.83	11.505	51	51	76
N - N6	120	28.83	148.83	15.806	63	63	76
T1 - N9	98.4	27.19	125.59	2.118	25	25	25
N9 - T2	84.2	26.88	111.08	1.075	19	19	19
N9 - N8	98.4	27.19	125.59	3.194	32	32	32
N8 - T3	70.32	26.66	96.98	2.118	25	25	25
N8 - N7	98.4	27.19	125.59	5.312	38	38	38
N7 - Co	61.12	22.63	83.75	0.817	19	19	19
N7 - N5	98.4	27.19	125.59	6.129	38	38	51
N6 - Ca	49.9	20.92	70.82	4.301	32	32	32
N5´ - T10	90	26.71	116.71	1.075	19	19	25

DENOMINACIÓN	CANT.	Un.	MARCA	MATRÍCULA
CAÑO EPOXI REVESTIDO EPOXI Ø 3" x 6.40m	49,90	ml.		
CAÑO EPOXI REVESTIDO EPOXI Ø 2 ½" x 6.40m	12,80	ml.		
CAÑO EPOXI REVESTIDO EPOXI Ø 2" x 6.40m	8,50	ml.		
CAÑO EPOXI REVESTIDO EPOXI Ø 1½" x 6.40m	23,90	ml.		
CAÑO EPOXI REVESTIDO EPOXI Ø 1 ¼" x 6.40m	24,50	ml.		
CAÑO EPOXI REVESTIDO EPOXI Ø 1" x 6.40m	61.30	ml.		
CAÑO EPOXI REVESTIDO EPOXI Ø ¾" x 6.40m	69,80	ml.		
LLAVE DE PASO para gas Ø ¾"	7	Un.		
LLAVE DE PASO para gas Ø 1"	3	Un.		
LLAVE DE PASO para gas Ø 1 ¼"	1	Un.		
ACCESORIO REVESTIDO EPOXI CODO 90° Ø 3"	6	Un.		
ACCESORIO REVESTIDO EPOXI CODO 90° Ø 2 ½"	1	Un.		
ACCESORIO REVESTIDO EPOXI CODO 90° Ø 1 ½"	3	Un.		
ACCESORIO REVESTIDO EPOXI CODO 90° Ø 1"	12	Un.		
ACCESORIO REVESTIDO EPOXI TEE Ø 3"	2	Un.		
ACCESORIO REVESTIDO EPOXI TEE Ø 2 ½"	1	Un.		
ACCESORIO REVESTIDO EPOXI TEE Ø 2"	2	Un.		
ACCESORIO REVESTIDO EPOXI TEE Ø 1 ½"	2	Un.		
ACCESORIO REVESTIDO EPOXI TEE Ø 1 ¼"	2	Un.		
ACCESORIO REVESTIDO EPOXI TEE Ø 1"	1	Un.		
ACCESORIO REVESTIDO EPOXI Buje de Reducc. Ø 3x2½"	1	Un.		
ACCESORIO REVESTIDO EPOXI Buje de Reducc. Ø 3x2"	1	Un.		
ACCESORIO REVESTIDO EPOXI Buje de Reducc. Ø 2½ x 2"	1	Un.		
ACCESORIO REVESTIDO EPOXI Buje de Reducc. Ø 2x 1½"	2	Un.		
ACCESORIO REVESTIDO EPOXI Buje de Reducc. Ø 1½ x 1¼"	2	Un.		
ACCESORIO REVESTIDO EPOXI Buje de Reducc. Ø 1¼ x 1"	2	Un.		
ACCESORIO REVESTIDO EPOXI Buje de Reducc. Ø 1x¾"	1	Un.		
ACCESORIO REVESTIDO EPOXI Buje de Reducc. Ø 11/4x1"				
ACCESORIO REVESTIDO EPOXI Buje de Reducc. Ø 11/4x3/4"				
ACCESORIO REVESTIDO EPOXI Buje de Reducc. Ø 11/4x1/2"				
ACCESORIO REVESTIDO EPOXI Buje de Reducc. Ø 1x3/4"				
ACCESORIO REVESTIDO EPOXI Buje de Reducc. Ø 3/4x1/2"				
ACCESORIO REVESTIDO EPOXI Union Doble. Ø 1/2"				
Rejilla de Ventilación 15x15				
REGULADOR 20 m3/h				

INSTALACION DE GAS NATURAL

Calle: N° Piso:

Entre: Y

Localidad : USHUAIA Partido : USHUAIA

INSTALADOR: Matrícula Cat.:

Firma del Matriculado

Firma Propietario

01	Abril 2018	Ing. Nicolás E. Fabbro	---	Emisión Preliminar
N°	Fecha	Ejecutó	Controló	Modificación

D.P.O.S.S.
USHUAIA - TIERRA DEL FUEGO

OBRA: "TRABAJOS VARIOS EN PLANTAS POTABILIZADORAS Nº2 Y Nº3 - USHUAIA - TDF"

PLANO:

GAS Y CALEFACCIÓN PLANTA Nº 3
PLANILLAS

ESCALA S/E PLANO Nº PG-0208-17

DWG:

A2
420x594mm

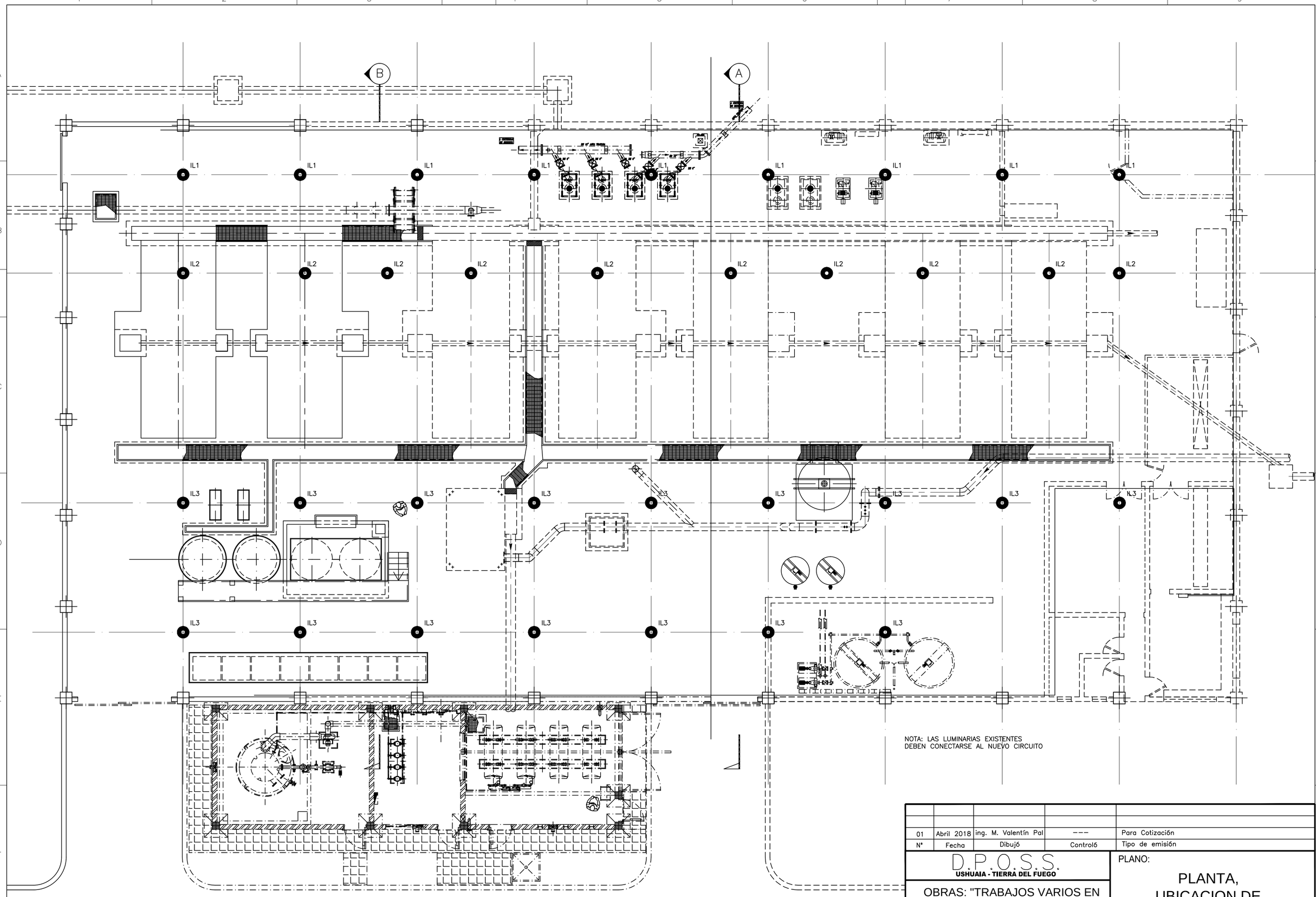

01	Abril 2018	ing. M. Valentín Pal	---	Para Cotización
N°	Fecha	Dibujó	Controló	Tipo de emisión

D.P.O.S.S.
USHUAIA - TIERRA DEL FUEGO

OBRAS: "TRABAJOS VARIOS EN PLANTAS POTABILIZADORAS Nº2 Y Nº3 - USHUAIA - TDF"

PLANO:

PLANTA, UBICACION DE LUMINARIAS

ESCALA 1:100 | PLANO Nº PG-0209-17

DWG:

A2
420x594mm

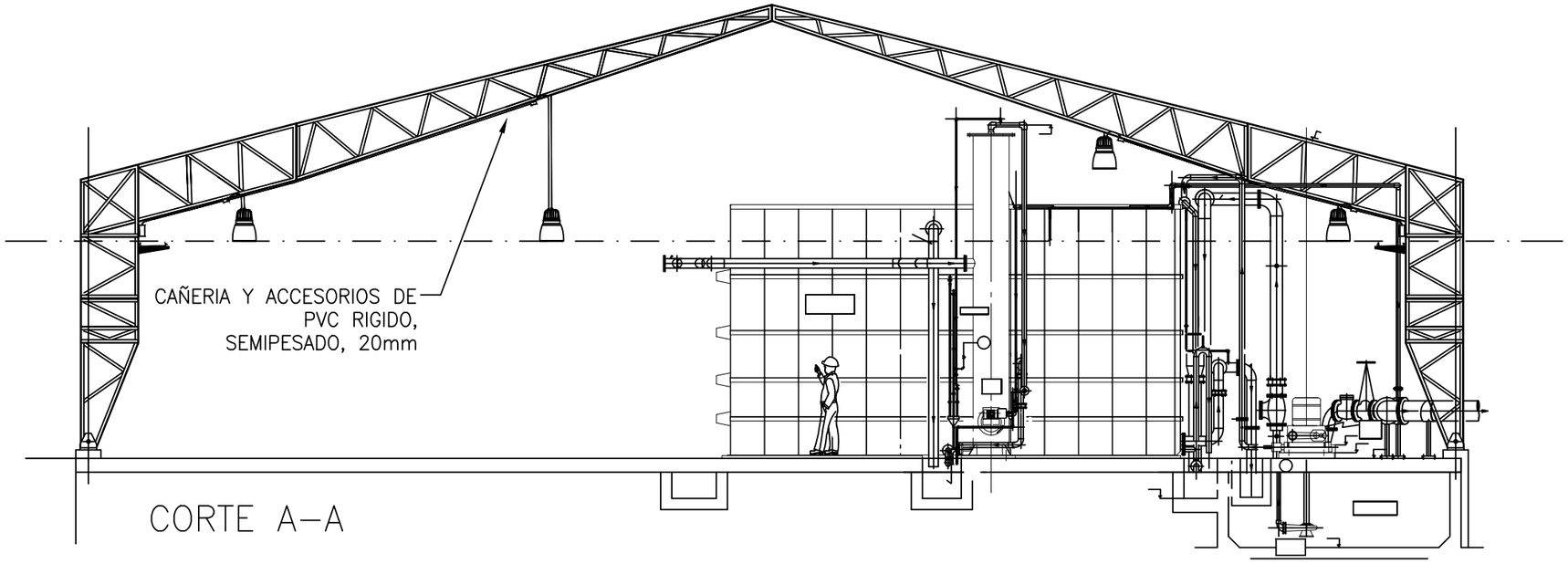

CORTE A–A

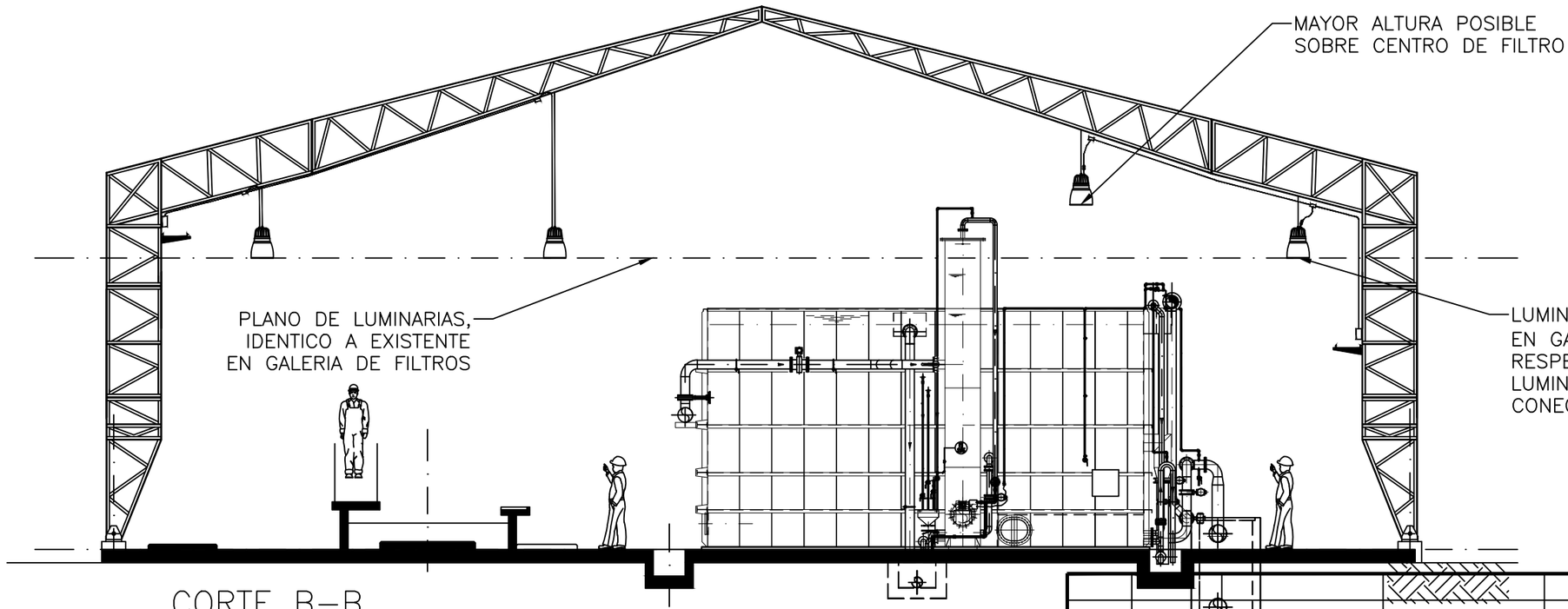

CORTE B–B

01	Abril 2018	ing. M. Valentín Pal	---	Para Cotización
Nº	Fecha	Dibujó	Controló	Tipo de emisión

D.P.O.S.S.
USHUAIA - TIERRA DEL FUEGO

OBRA: "TRABAJOS VARIOS EN PLANTAS POTABILIZADORAS Nº2 Y Nº3 - USHUAIA - TDF"

PLANO:

CORTE, UBICACION DE LUMINARIAS

ESCALA 1:100 | PLANO Nº PG-0210-17

DWG:

A3
297x420mm

DETALLE TÍPICO PARA MONTAJE DE ARTEFACTO COLGANTE

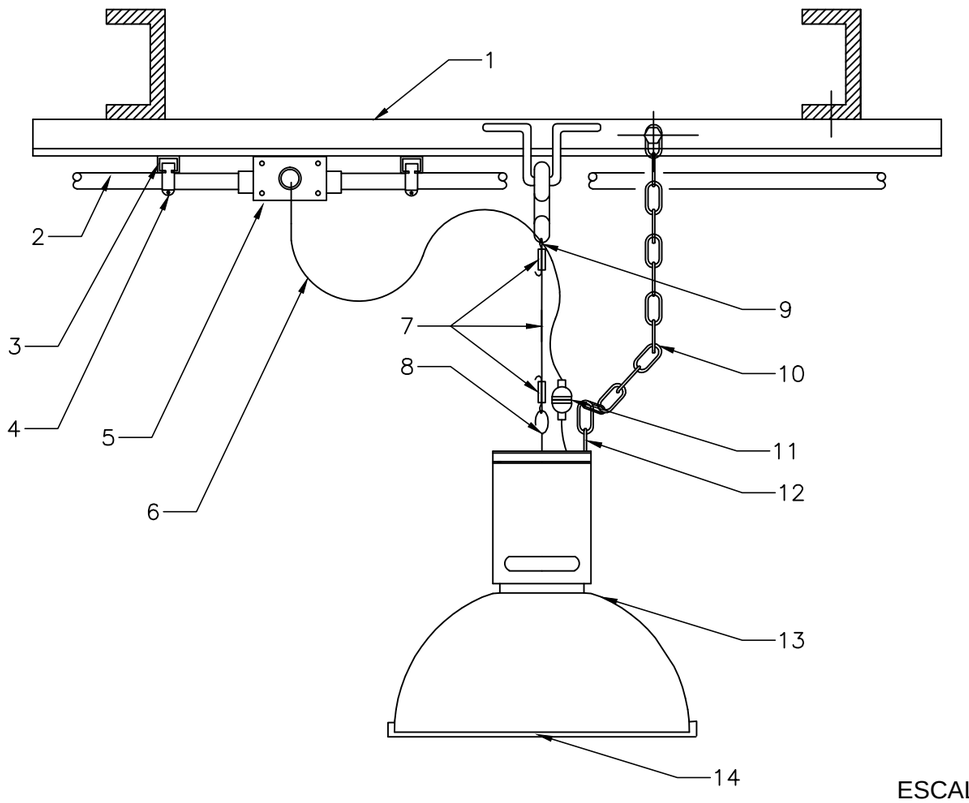

ESCALA 1:10

ITEM	DESCRIPCION DE COMPONENTES
1	ESTRUCTURA EXISTENTE
2	CANALIZACIÓN ELÉCTRICA PVC RÍGIDO DE ACUERDO A INDICACIONES EN PLANO
3	PERFIL C – 44mm x 44mm
4	GRAMPA PARA FIJACION DE CABLE A PERFIL C
5	CAJA RECTANGULAR DEL MISMO SISTEMA QUE LA CAÑERÌA
6	CABLE "TIPO TALLER" 3x1,5mm2 IRAM NM 247–5.
7	CADENA O CABLE DE ACERO DIÁMETRO 3mm CON ACCESORIOS PARA ATADURAS
8	GANCHO DE OJAL ABIERTO
9	GANCHO DE OJAL ABIERTO – A DEFINIR EN OBRA
10	CADENA DE SEGURIDAD
11	FICHAS MACHO / HEMBRA PARA CONEXIONADO DE ARTEFACTO
12	GANCHO DE OJAL ABIERTO
13	LUMINARIA TIPO CAMPANA, DIFUSOR ACRILICO, CON LAMPARA FLUORESCENTE COMPACTA 105W – ALFA 2 de LUMENAC O DE IGUALES O MEJORES PRESTACIONES
14	TAPA ACRÍLICA CON ELEMENTOS DE FIJACIÓN

DETALLE DE CAJA DE PASO

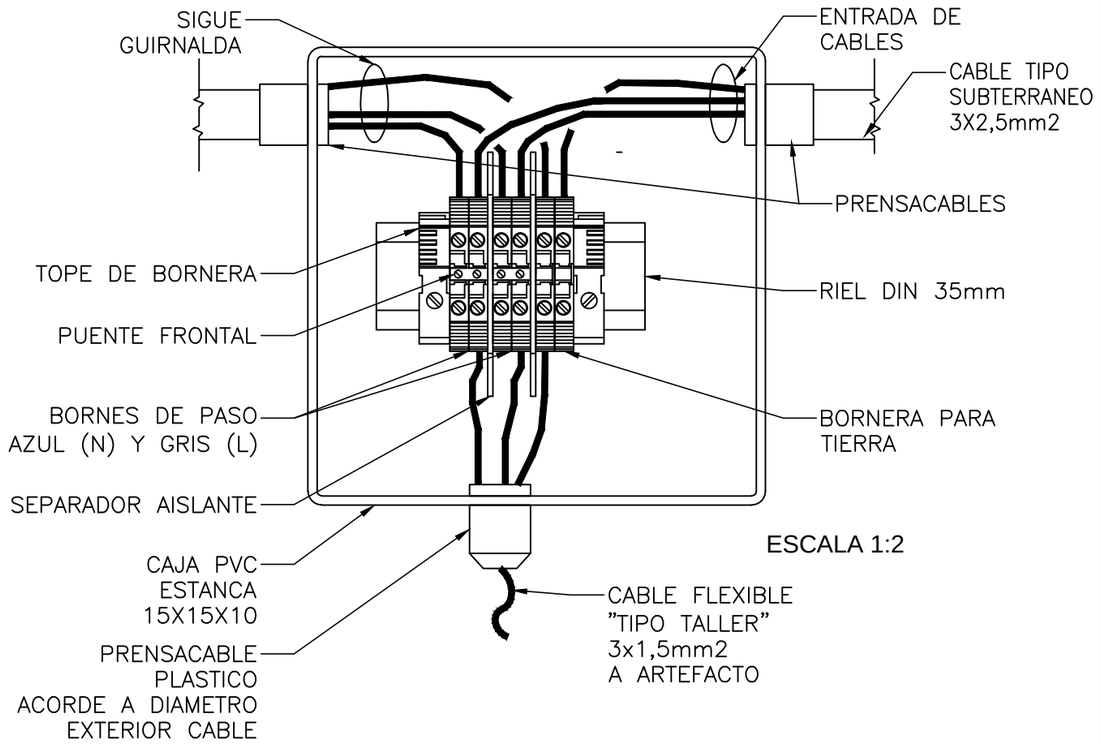

ESCALA 1:2

NOTA: CONECTAR A TIERRA PARTES METALICAS DEL ARTEFACTO

01	Abril 2018	ing. M. Valentín Pal	---	Para Cotización
N°	Fecha	Dibujó	Controló	Tipo de emisión

D.P.O.S.S.
USHUAIA - TIERRA DEL FUEGO

OBRA: "TRABAJOS VARIOS EN PLANTAS POTABILIZADORAS Nº2 Y Nº3 - USHUAIA - TDF"

PLANO:

DETALLES TIPICOS DE MONTAJE

ESCALA Varias | PLANO Nº PG-0211-17

DWG:

A3
297x420mm

VISTA FRONTAL, PUERTA ABIERTA, BANDEJA

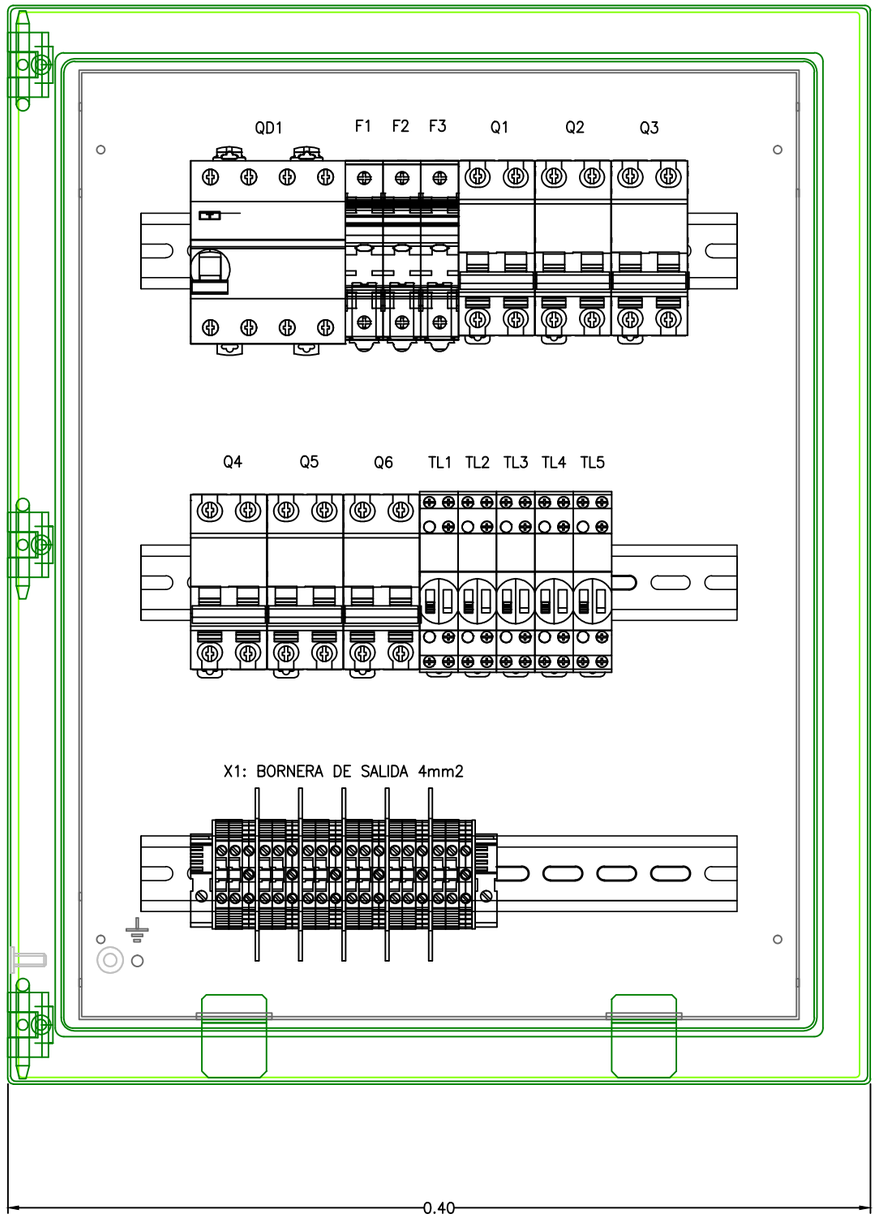

VISTA FRONTAL, TAPA

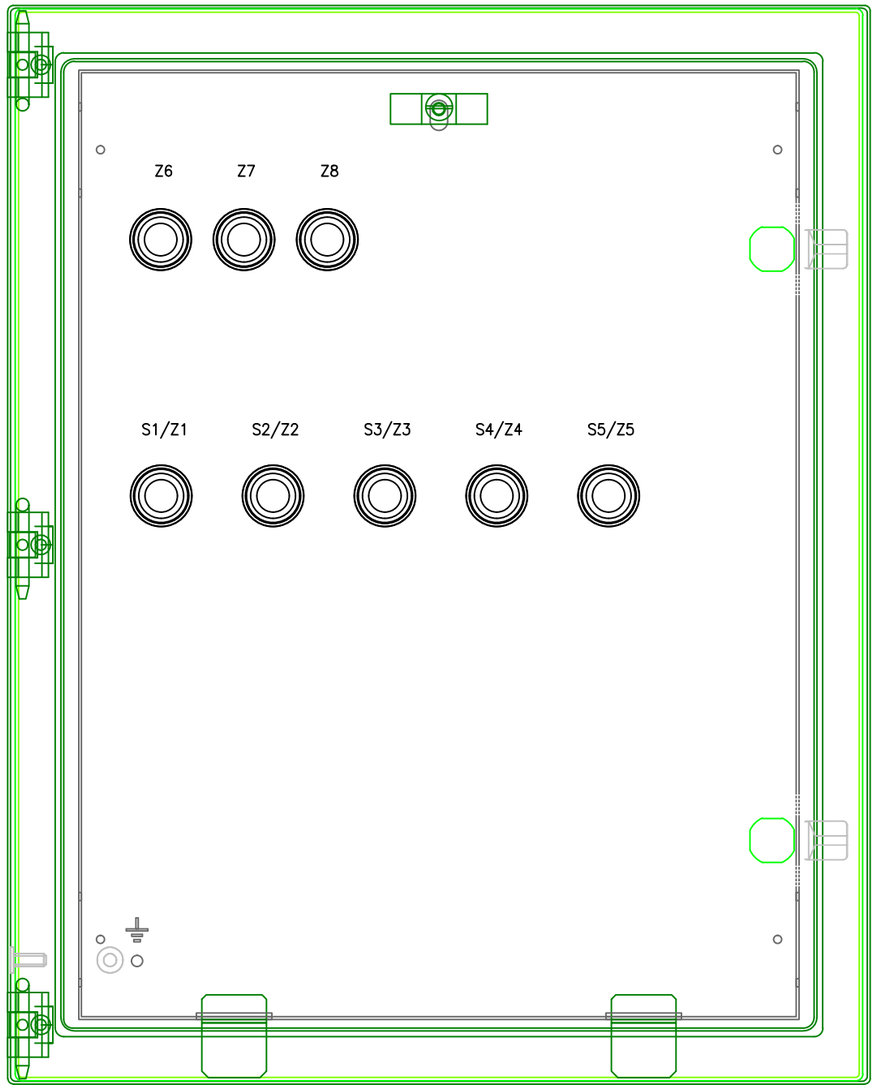

VISTA LATERAL

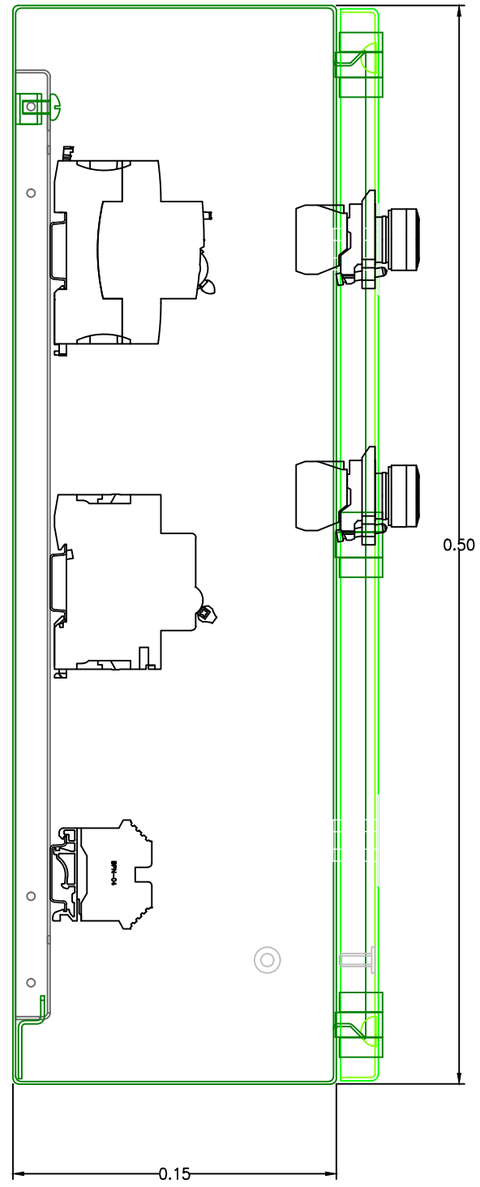

Nota: Gabinete Metálico Genrod 40x40x15 o de iguales o mejores prestaciones

01	Abril 2018	ing. M. Valentín Pal	---	Para Cotización
Nº	Fecha	Dibujó	Controló	Tipo de emisión

D.P.O.S.S.
USHUAIA - TIERRA DEL FUEGO

OBRA: "TRABAJOS VARIOS EN PLANTAS POTABILIZADORAS Nº2 Y Nº3 - USHUAIA - TDF"

PLANO:

TOPOGRAFICO DE TABLERO

ESCALA Varias

PLANO Nº PG-0212-17

DWG:

A2
420x594mm

TS–IL–NAVE

DIAGRAMA UNIFILAR TABLERO DE ILUMINACION

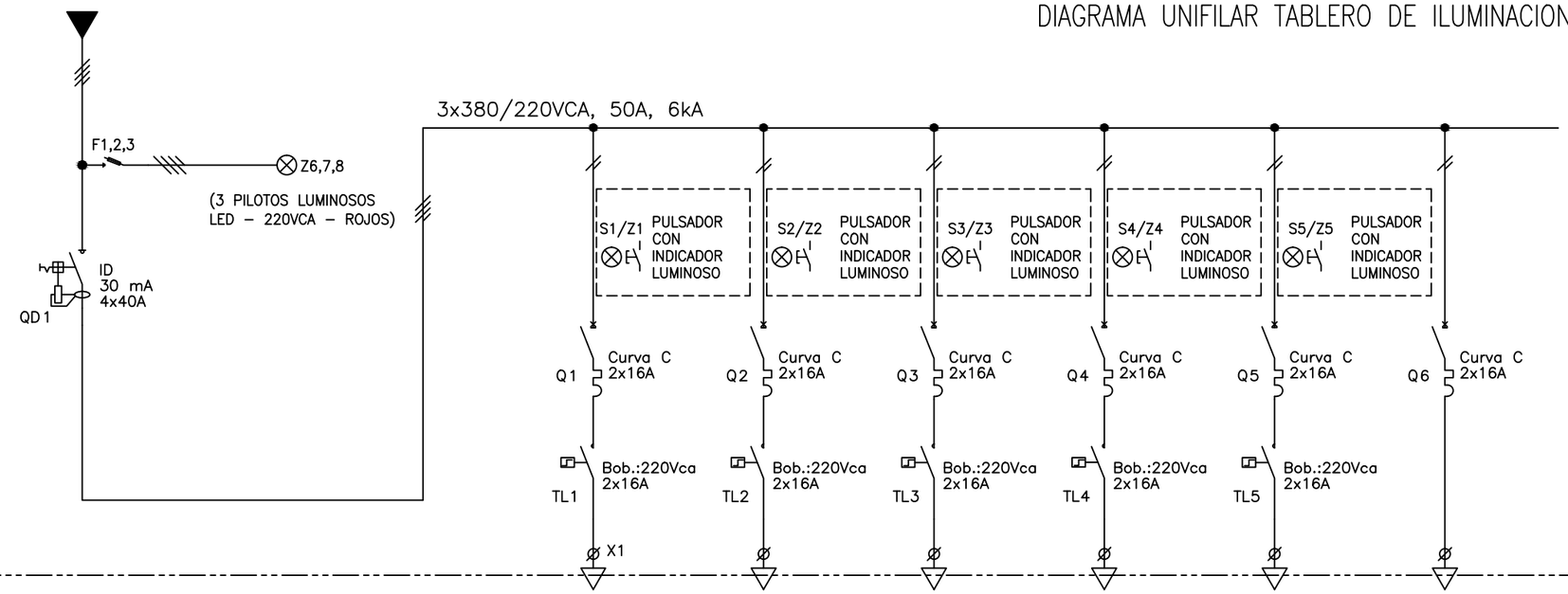

SALIDA N°				1	2	3	4	5	6
CIRCUITO				IL1	IL2	IL3	CAL1	CAL2	RESERVA EQUIPADA
POTENCIA [W]	4			945	1050	1575	400	400	––
CORRIENTE [A]	20A			4,3	4,8	7,2	6	6	––
FASE	L1–L2–L3–N			L1–N	L2–N	L3–N	L1–N	L2–N	L3–N
SECCION [mm2]	Sx 4x16			Sx 3x2,5	Sx 3x2,5	Sx 3x2,5	Sx 3x2,5	Sx 3x2,5	––
TIERRA [mm2]	16			4	4	4	4	4	––
DESTINO	ENTRADA DESDE TABLERO CONTROL DE MOTORES NUEVO			ILUM. NAVE	ILUM. NAVE	ILUM. NAVE	CALEFACCIÓN	CALEFACCIÓN	RESERVA

COMPONENTES:

Z 6, 7, 8: Pilotos luminosos Led, tipo ojo de buey, color rojo, señalización de tensión de alimentación.

QD1: Interruptor diferencial, 4x40A, 30mA.

Q1 a Q6: Interruptor automático bipolar (PIA) con protección termomagnética, Icu=6kA, curva C, 2x16A.

TL 1 a 6: Telerruptores bipolares, 16A.

S1/Z1 a S5/Z5: Pulsadores luminosos con un contacto NA, LED verde, para mando de telerruptores, en frente de gabinete.

X1: Bornera de salida, 4mm2, a tornillo.

N°	Fecha	Dibujó	Controló	Tipo de emisión
01	Abril 2018	ing. M. Valentín Pal	---	Para Cotización

D.P.O.S.S.
USHUAIA - TIERRA DEL FUEGO

OBRA: "TRABAJOS VARIOS EN PLANTAS POTABILIZADORAS Nº2 Y Nº3 - USHUAIA - TDF"

PLANO:
DIAGRAMA UNIFILAR DE TABLERO

ESCALA S/E | PLANO Nº PG-0213-17

DWG:

A2
420x594mm

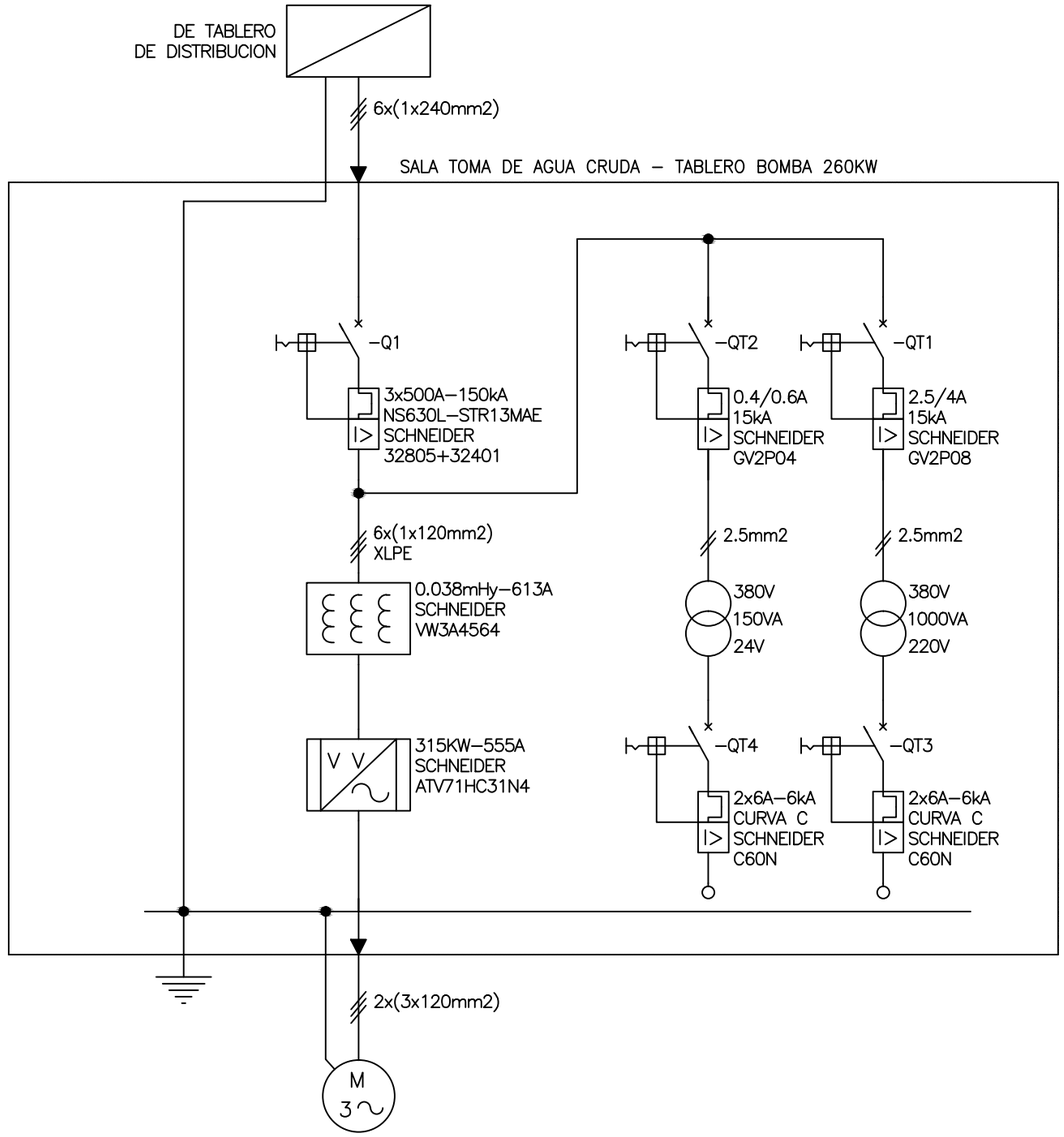

Tag	---	---	---
Descripción	BOMBA AGUA CRUDA	TENSION DE COMANDO 24V	ILUMINACION Y CALEFACCION
Pn	260KW	150VA	1000VA
In	460A	6A	4.5A
Típico N°	3	---	---
Sección cables de salida	2x(3x120mm2)	---	---

01	Abril 2018	ing. M. Valentín Pal	---	Para Licitación
N°	Fecha	Preparó	Controló	Tipo de emisión

D.P.O.S.S.
USHUAIA - TIERRA DEL FUEGO

OBRA: "TRABAJOS VARIOS EN PLANTAS POTABILIZADORAS Nº2 Y Nº3 - USHUAIA - TDF"

ESCALA: S/E

PLANO: DIAGRAMA UNIFILAR

PLANO Nº PG-215-17

DWG:

A3
297x420mm

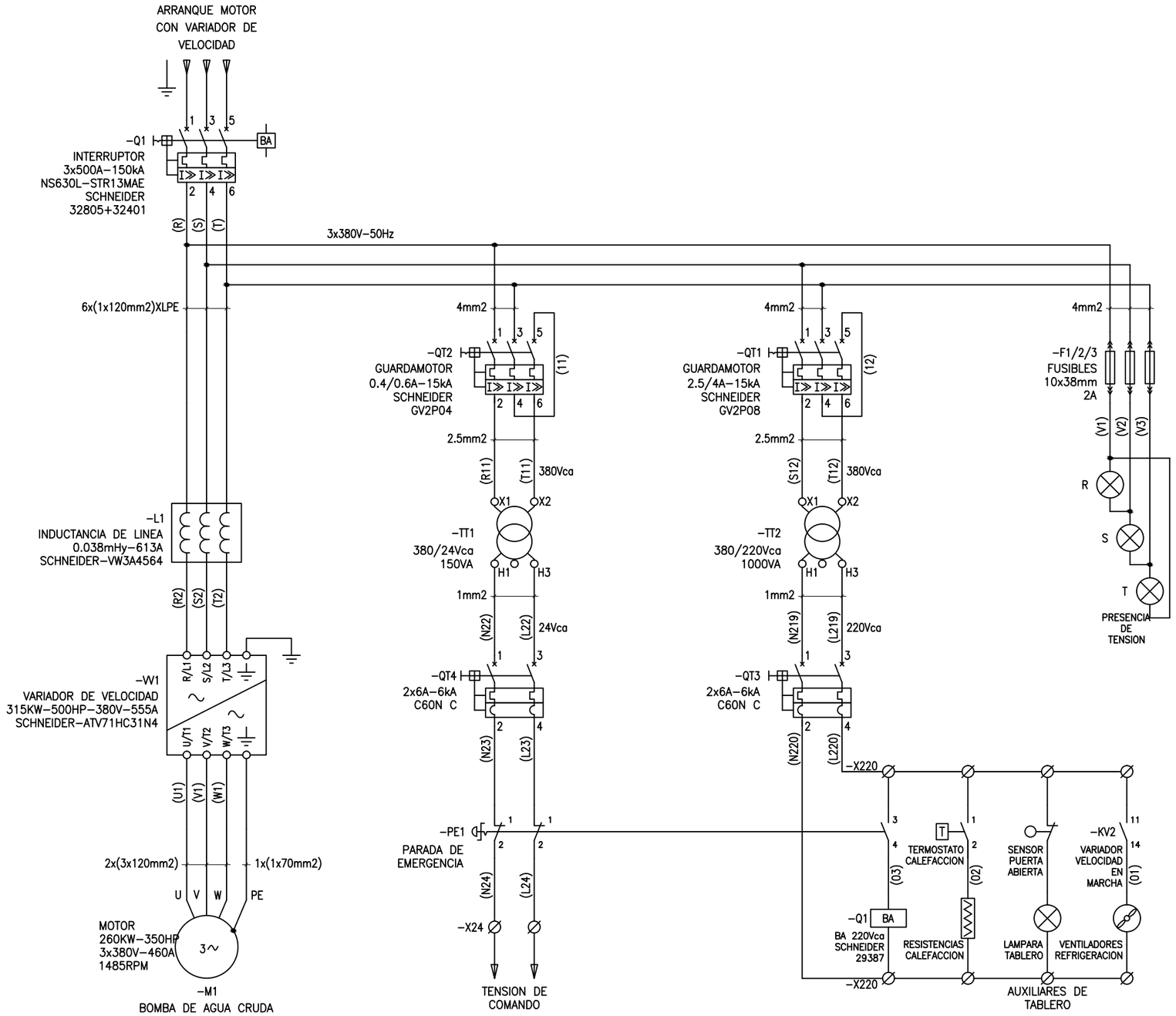

01	Abril 2018	ing. M. Valentín Pal	---	Para Licitación
N°	Fecha	Preparó	Controló	Tipo de emisión

D.P.O.S.S.
USHUAIA - TIERRA DEL FUEGO

OBRA: "TRABAJOS VARIOS EN PLANTAS POTABILIZADORAS Nº2 Y Nº3 - USHUAIA - TDF"

ESCALA

PLANO:

DIAGRAMA TRIFILAR

S/E

PLANO Nº PG-216-17

DWG:

A3
297x420mm

ESQUEMA TRIFILAR | ENCLAVAMIENTOS | MANUAL | AUTOMATICO | AUXILIARES FALLA | SEÑALIZACION EN PUERTA | SEÑALES A PLC | INTERCONEXION A PLC

1 2 3 4 5 6 7 8 9 10 11 12 13 14 15 16 17 18 19 20 21 22 23 24 25 26 27 28 29 30 31 32 33 34

(R) 3x380V–50Hz
(S)
(T)

–Q1 1 3 5 / 2 4 6

(R1) (S1) (T1)

–L1

(R2) (S2) (T2)

–W1 R/L1 S/L2 T/L3 / U/T1 V/T2 W/T3

(U1) (V1) (W1)

U V W PE

3~

–M1

–X24 (L24) 24Vca

–KQ1 11 / 14 INTERRUPTOR CERRADO (101)

–KV1 11 / 14 VARIADOR VELOCIDAD LISTO (102)

–X ENCLAVAMIENTO EXTERNO (103)

–S1 1 0 2 1 MANUAL / 2 AUTOMATICO

(104)

–PP1 PARADA (105)

–PM1 MARCHA (106)

–KA1 11 / 14 MARCHA

–KR1 11 / 14 MARCHA PLC (107)

–Q1 1 / 4 INTERRUPTOR CERRADO (108)

–W1 R1C / R1A VARIADOR VELOCIDAD LISTO (109)

–W1 R2C / R2A VARIADOR VELOC. MARCHA (121)

–KA1 31 / 34 MARCHA (110)

–KA1 21 / 22 PARADA (111)

–KQ1 21 / 22 INTERRUP. CERRADO (112)

–KV1 21 / 22 VARIADOR VELOCIDAD LISTO (113)

–KA1 RXM4AB2 24Vca

–KQ1 RXM4AB2 24Vca

–KV1 RXM4AB2 24Vca

–KV2 RXM4AB2 24Vca

–HM1 VERDE 24Vca

–HP1 ROJO 24Vca

–HF1 AMBAR 24Vca

–KR1 RXM4AB2 24Vca

–X24 (N24) 24Vca

RELE DE MARCHA — NA 7 / 17 — NC 19 / 29

INTERRUPTOR CERRADO — NA 1 / 32 — NC 21

VARIADOR VELOCIDAD LISTO — NA 1 / 30 — NC 23

VARIADOR VELOCIDAD EN MARCHA — NA H04–C2 / 28

PILOTO DE MARCHA

PILOTO DE PARADA

PILOTO DE FALLA

PLC COMANDO DE MARCHA — NA 9

+CCM +PLC

(+) –X 24Vcc — COMUN ENTRADAS PLC

–S1 3 / 4 AUTOMATICO

–KV2 31 / 34 VARIADOR VELOCIDAD EN MARCHA

–KV1 31 / 34 VARIADOR VELOC. LISTO

–KQ1 31 / 34 INTERRUP. CERRADO

(117) –X — INTERRUPTOR CERRADO

(118) –X — VARIADOR DE VELOCIDAD LISTO

(119) –X — CONFIRMACION DE MARCHA

(120) –X — SELECTOR EN AUTOMATICO

–X — SALIDA PLC POR RELE

–X

(+1)

–KA1 41 / 44 MARCHA (114)

–S1 3 / 4 MANUAL (115)

–PR1 RESET (116)

–W1 VARIADOR VELOCIDAD

PWR +24 RUN_DI1 DI2 REFERENCE_DI3 RESET_DI4

MODBUS RTU

0V AI2 COM AO1 COM

REFERENCIA 1 = AI2
REFERENCIA 2 = HMI
CONFIGURACION = E/S
SW1
Source

(COM) –X — REFERENCIA DE VELOCIDAD (4..20mA)

(AO1) –X

(COM) –X — CONFIRMACION DE VELOCIDAD (4..20mA)

(AI2) –X

+CCM +PLC

01	Abril 2018	ing. M. Valentín Pal	---	Para Licitación
N°	Fecha	Preparó	Controló	Tipo de emisión

D.P.O.S.S.
USHUAIA - TIERRA DEL FUEGO

OBRA: "TRABAJOS VARIOS EN PLANTAS POTABILIZADORAS Nº2 Y Nº3 - USHUAIA - TDF"

ESCALA S/E

PLANO: DIAGRAMA FUNCIONAL

PLANO Nº PG-217-17

DWG:

A3 297x420mm

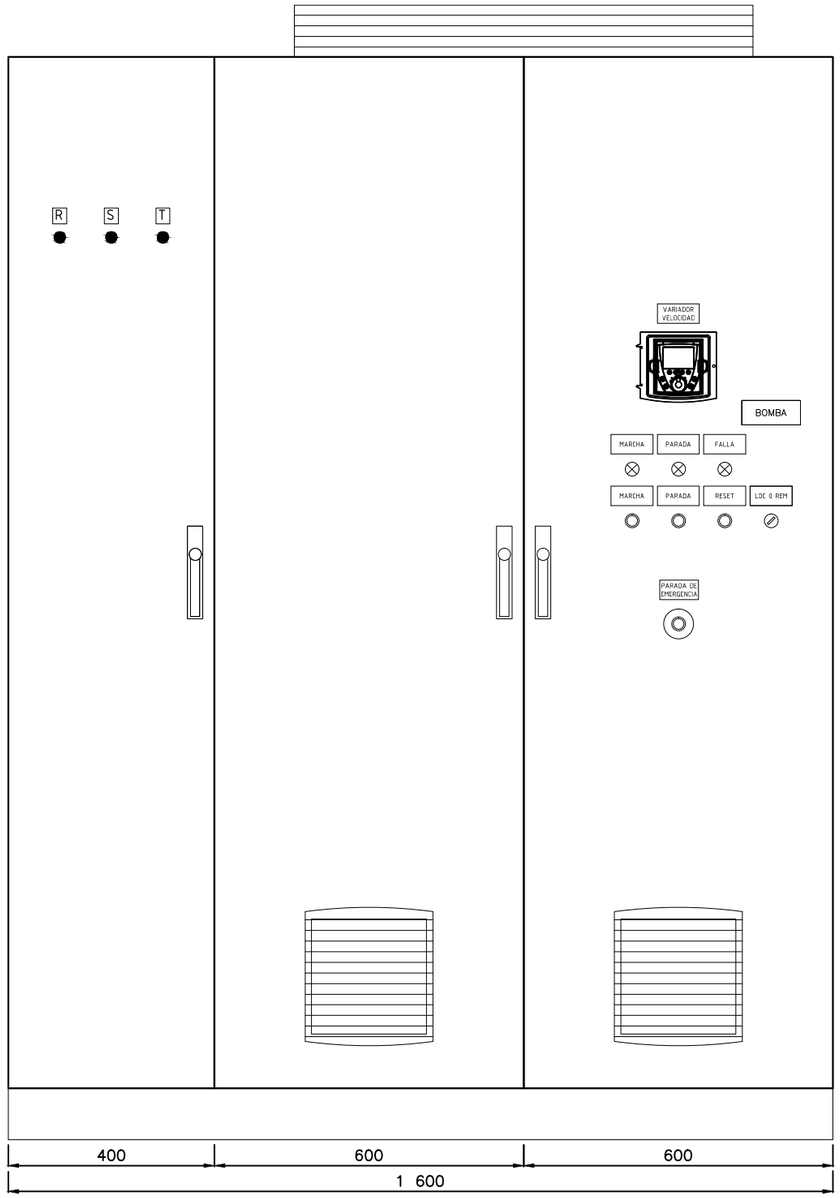

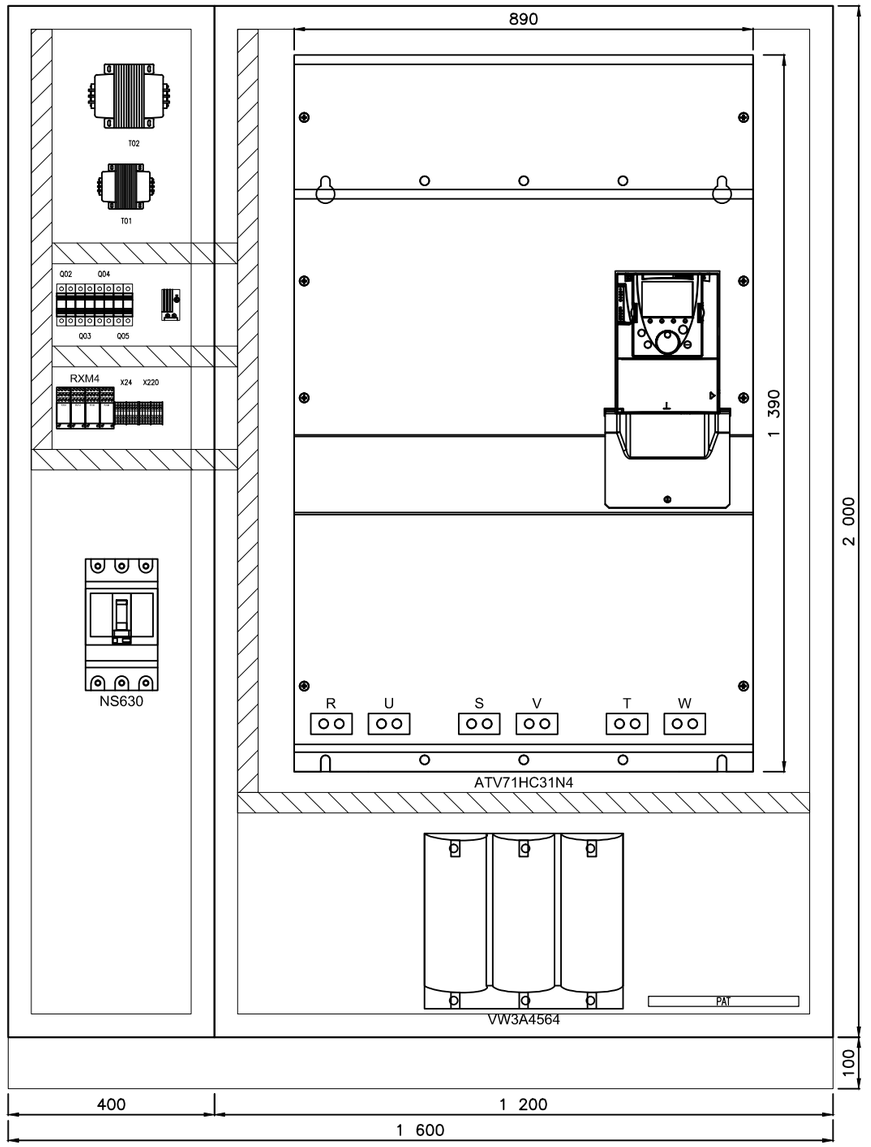

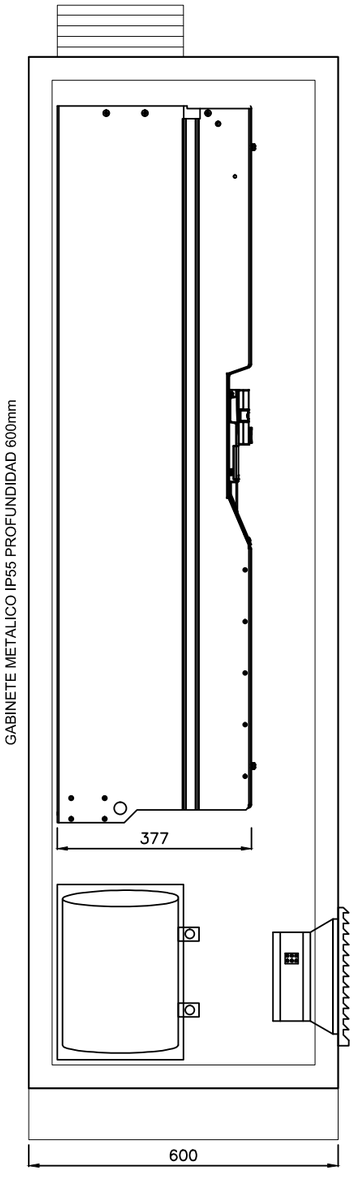

01	Abril 2018	ing. M. Valentín Pal	---	Para Licitación
N°	Fecha	Preparó	Controló	Tipo de emisión

D.P.O.S.S.
USHUAIA - TIERRA DEL FUEGO

OBRA: "TRABAJOS VARIOS EN PLANTAS POTABILIZADORAS Nº2 Y Nº3 - USHUAIA - TDF"

PLANO:

ESQUEMA TOPOGRAFICO DE TABLERO

ESCALA S/E

PLANO Nº PG-218-17

DWG:

A3
297x420mm

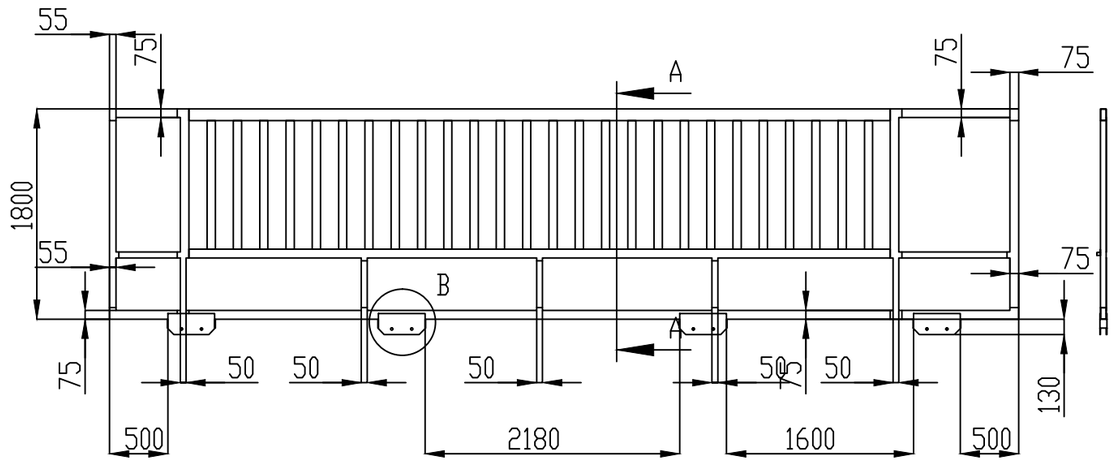

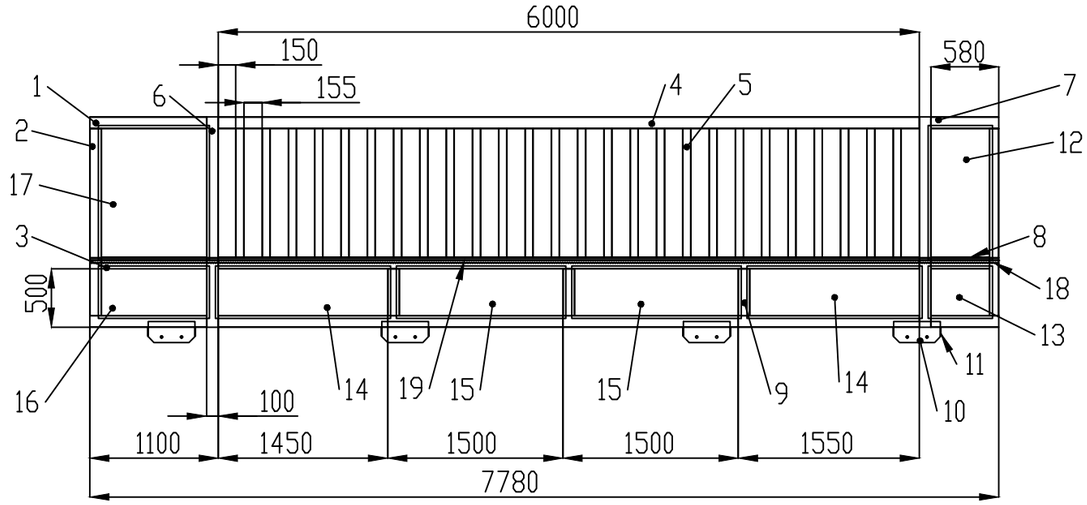

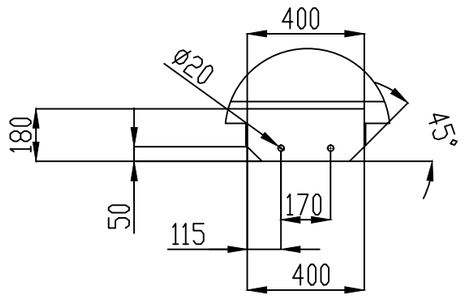

Detalle B "Porta Rueda"

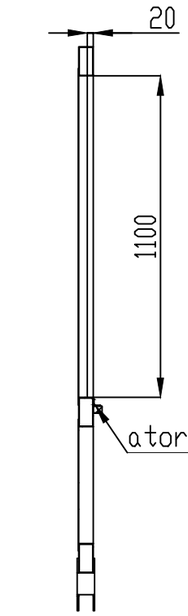

SECCIÓN A-A

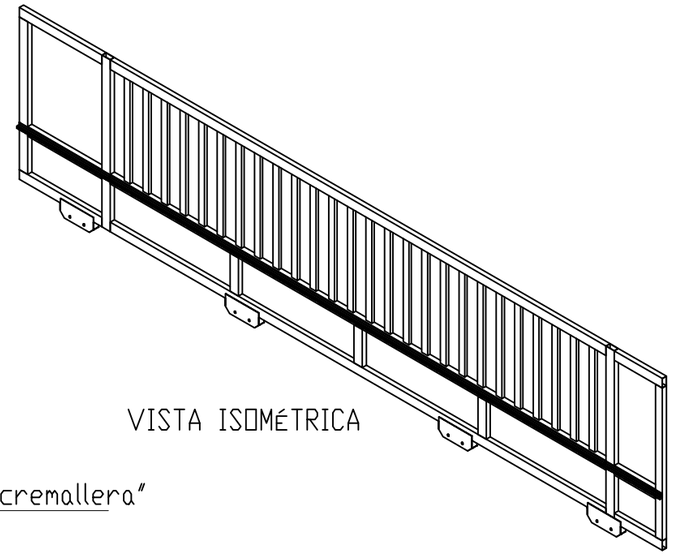

VISTA ISOMÉTRICA

NRO. DE PARTE	DESIGNACIÓN	DIMENSIÓN (mm)	Cant.
1	Tubo rectangular esp. 2mm	50x100x1000	2
2	Tubo rectangular esp. 2mm	50x100x1600	2
3	Tubo rectangular esp. 2mm	50x100x900	1
4	Tubo rectangular esp. 2mm	50x100x6000	3
5	Tubo rectangular esp. 2mm	30x70x1100	26
6	Tubo rectangular esp. 2mm	50x100x1800	2
7	Tubo rectangular esp. 2mm	50x100x580	2
8	Tubo rectangular esp. 2mm	50x100x500	1
9	Tubo rectangular esp. 2mm	50x100x400	3
10	Porta rueda	400x180x4.75	8
11	Refuerzo	75x59.5x4.75	8
12	Chapa (Cal. 16)	1150x550x1.6	1
13	Chapa (Cal. 16)	450x550x1.6	1
14	Chapa (Cal. 16)	450x1500x1.6	2
15	Chapa (Cal. 16)	450x1450x1.6	2
16	Chapa (Cal. 16)	450x950x1.6	1
17	Chapa (Cal. 16)	1150x950x1.6	1
18	Cremayera		
19	Soporte de cremallera	Perfil 25x25 o acorde a la cremallera a utilizar	
20	Rueda (no indicadas en plano)	diam 150mm, cap. 350kg, forma de "V"	

NOTAS:
-TODAS LAS UNIONES SON SOLDADAS,
A MENOS QUE SE INDIQUE OTRO MEDIO DE UNIÓN.
-AMOLAR CORDONES DE SOLDADURA.
-MATAR CANTOS VIVO.
-EN LOS EXTREMOS ABIERTOS SOLDAR TAPAS.
-MONTAR CREMALLERA SEGUN INDICACIÓN DEL FABRICANTE.
-LIMPIAR Y DESENGRASAR ANTES DE APLICAR PINTURA.
-TOLERANCIAS GENERALES DIN 7168

D.P.O.S.S.
USHUAIA - TIERRA DEL FUEGO

OBRA: "TRABAJOS VARIOS EN PLANTAS POTABILIZADORAS Nº2 Y Nº3 - USHUAIA - TDF"

Plano:

PORTÓN CORREDIZO
VISTAS

Fecha:	Escala:	Plano N°:
ABRIL 2018	S/E	PG-0219-17

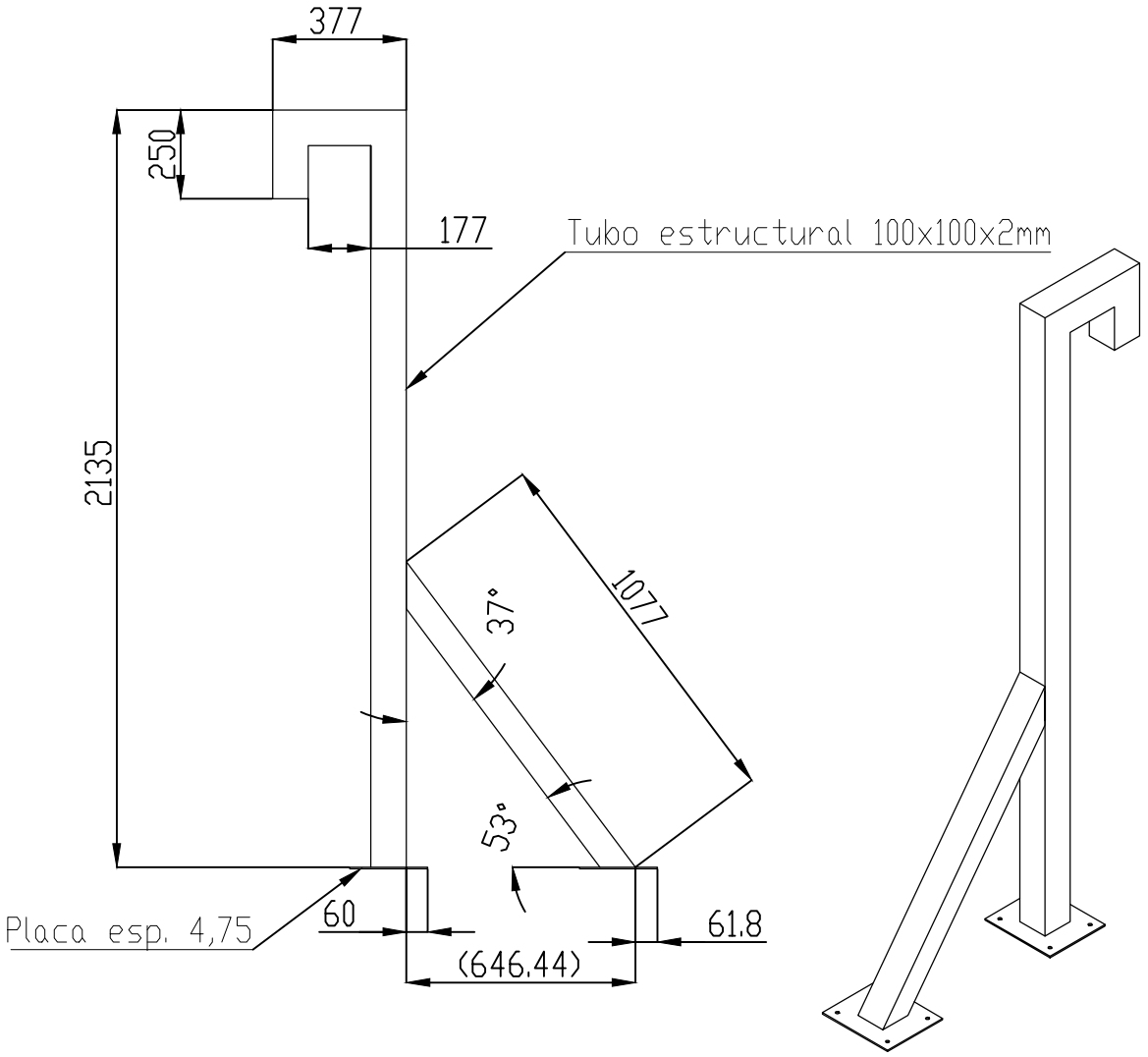

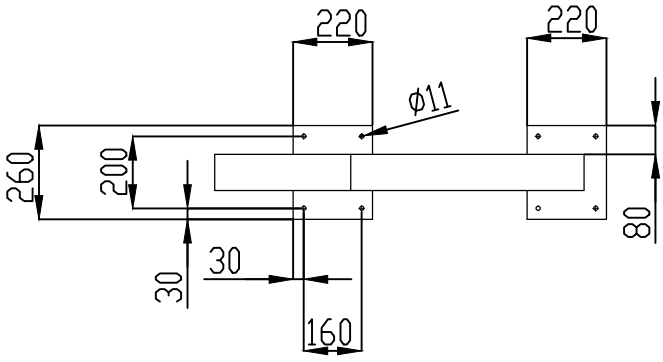

NOTAS:
Todas las uniones son soldadas
Matar cantos vivos
Amolar cordones de soldadura
Limpiar y desengrasar antes de pintar
Tolerancia General DIN 7168
Cotas expresadas en mm

D.P.O.S.S.
USHUAIA - TIERRA DEL FUEGO

OBRA: "TRABAJOS VARIOS EN PLANTAS POTABILIZADORAS Nº2 Y Nº3 - USHUAIA - TDF"

Plano:
SOPORTE SUPERIOR DE PORTÓN

Fecha:	Escala:	Plano N°:
ABRIL 2018	S/E	PG-0220-17

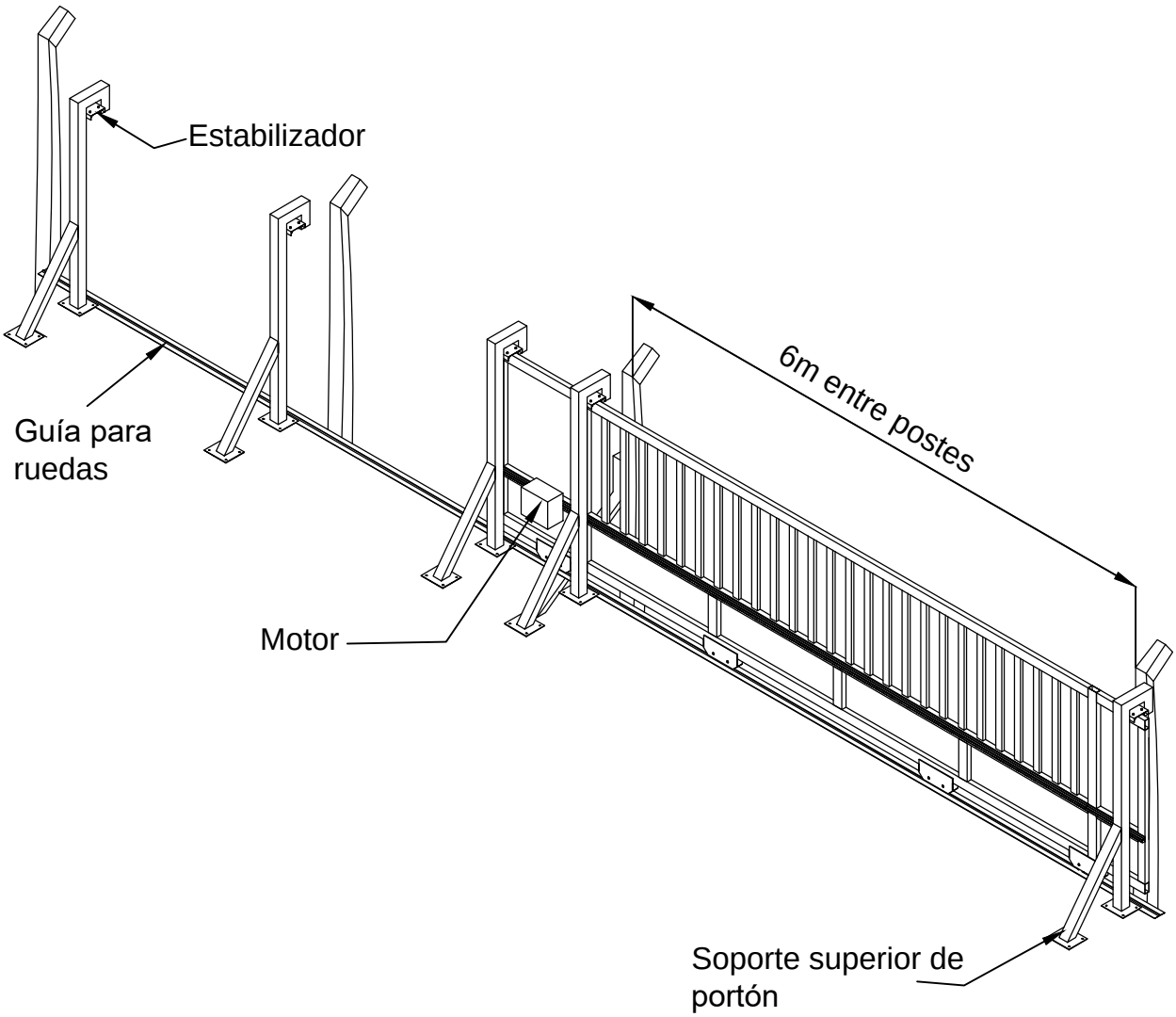

D.P.O.S.S.
USHUAIA - TIERRA DEL FUEGO

OBRA: "TRABAJOS VARIOS EN PLANTAS POTABILIZADORAS Nº2 Y Nº3 - USHUAIA - TDF"

Plano:

PORTÓN CORREDIZO - VISTA GENERAL

Fecha:	Escala:	Plano N°:
ABRIL 2018	S/E	PG-0221-17